ФОНД ОЦЕНОЧНЫХ СРЕДСТВ ПО ДИСЦИПЛИНЕ
ПРИЕМ 2016 г.
ФОРМА ОБУЧЕНИЯ заочная

«НАЧЕРТАТЕЛЬНАЯ ГЕОМЕТРИЯ И ИНЖЕНЕРНАЯ ГРАФИКА 1.3»

Направление подготовки/ специальность	13.03.02 Электроэнергетика и электротехника		
Образовательная программа (направленность (профиль))	Электротехника		
Специализация	Электрооборудование и электрохозяйство предприятий, организаций и учреждений		
Уровень образования	высшее образование – бакалавриат		
Курс	**1**	семестр	**1**
Трудоемкость в кредитах (зачетных единицах)	**3**		

И.о. заведующего кафедрой - руководителя отделения на правах кафедры ООД ШБИП		Пашков Е.Н.
Руководитель ООП		Воронина Н.А.
Преподаватель		Антипина Н.А.

2020 г.

Роль дисциплины «НАЧЕРТАТЕЛЬНАЯ ГЕОМЕТРИЯ И ИНЖЕНЕРНАЯ ГРАФИКА 1.3» в формировании компетенций выпускника:

Элемент образовательной программы (дисциплина, практика, ГИА)	Семестр	Код компетенции	Наименование компетенции	Код результата освоения ООП	Составляющие результатов освоения (дескрипторы компетенций)	
					Код	Наименование
«НАЧЕРТАТЕЛЬНАЯ ГЕОМЕТРИЯ И ИНЖЕНЕРНАЯ ГРАФИКА 1.3»	1	**ОПК(У)-1.**	Способен осуществлять поиск и, хранение , обработку и анализ информации из различных источников и баз данных, представлять ее в требуемом формате с использованием информационных, компьютерных и сетевых технологий	Р7, Р11	**ОПК(У)-1.В6**	Владеет способами и приемами изображения предметов на плоскости
					ОПК(У)-1.В7	Владеет методами построения разверток различных поверхностей с нанесением элементов конструкции на развертке и свертке
					ОПК(У)-1.У6	Умеет решать метрические и позиционные задачи геометрического характера, задачи на взаимную принадлежность геометрических объектов и взаимное пересечение геометрических фигур и поверхностей
					ОПК(У)-1.У7	Умеет определять геометрические формы простых деталей по их изображениям и выполнять эти изображения, читать и выполнять технические чертежи деталей средней степени сложности
					ОПК(У)-1.З6	Знает теоретические основы и закономерности построения и чтения отдельных изображений, и чертежей геометрических объектов
					ОПК(У)-1.З7	Знает методы построения на плоскости пространственных форм и объектов

1. Показатели и методы оценивания

Планируемые результаты обучения по дисциплине		Код контролируемой компетенции (или ее части)	Наименование раздела дисциплины	Методы оценивания (оценочные мероприятия)
Код	Наименование			
РД 1	Применять знания основных методов изображения пространственных объектов на плоских чертежах	ОПК(У)-1.	Раздел (модуль) 1. Введение, точка, прямая, плоскость Раздел (модуль) 2. Поверхности	Работа с электронным курсом в MOODL Тестирование Контрольная работа Опрос при выполнении и защита ИДЗ
РД 2	Применять навыки конструирования типовых	ОПК(У)-1.	Раздел (модуль) 3. Аксонометрия	Работа с электронным курсом в

	деталей и их соединений;		Раздел (модуль) 4. Элементы технического черчения	MOODL Тестирование Контрольная работа Контрольная работа Опрос при выполнении и защита ИДЗ Экзамен

2. Шкала оценивания

Порядок организации оценивания результатов обучения в университете регламентируется отдельным локальным нормативным актом – «Система оценивания результатов обучения в Томском политехническом университете (Система оценивания)» (в действующей редакции). Используется балльно-рейтинговая система оценивания результатов обучения. Итоговая оценка (традиционная и литерная) по видам учебной деятельности (изучение дисциплин, УИРС, НИРС, курсовое проектирование, практики) определяется суммой баллов по результатам текущего контроля и промежуточной аттестации (итоговая рейтинговая оценка - максимум 100 баллов).

Распределение основных и дополнительных баллов за оценочные мероприятия текущего контроля и промежуточной аттестации устанавливается календарным рейтинг-планом дисциплины.

Рекомендуемая шкала для отдельных оценочных мероприятий входного и текущего контроля

% выполнения задания	Соответствие традиционной оценке	Определение оценки
90%÷100%	«Отлично»	Отличное понимание предмета, всесторонние знания, отличные умения и владение опытом практической деятельности, необходимые результаты обучения сформированы, их качество оценено количеством баллов, близким к максимальному
70% - 89%	«Хорошо»	Достаточно полное понимание предмета, хорошие знания, умения и опыт практической деятельности, необходимые результаты обучения сформированы, качество ни одного из них не оценено минимальным количеством баллов
55% - 69%	«Удовл.»	Приемлемое понимание предмета, удовлетворительные знания, умения и опыт практической деятельности, необходимые результаты обучения сформированы, качество некоторых из них оценено минимальным количеством баллов
0% - 54%	«Неудовл.»	Результаты обучения не соответствуют минимально достаточным требованиям

3. Шкала для оценочных мероприятий экзамена*

% выполнения заданий экзамена	Экзамен, балл	Соответствие традиционной оценке	Определение оценки
90% ÷ 100%	36 ÷ 40	«Отлично»	Отличное понимание предмета, всесторонние знания, отличные умения и владение опытом практической деятельности
70% ÷ 89%	28 ÷ 35	«Хорошо»	Достаточно полное понимание предмета, хорошие знания, умения и опыт практической деятельности
55% ÷ 69%	22 ÷ 27	«Удовл.»	Приемлемое понимание предмета, удовлетворительные знания, умения и опыт практической деятельности
0% ÷ 54%	0 ÷ 21	«Неудовл.»	Результаты обучения не соответствуют минимально достаточным требованиям

4. Перечень типовых заданий

	Оценочные мероприятия	Примеры типовых контрольных заданий
1.	Опрос при выполнении и защиты индивидуальных домашних заданий	Вопросы: 1. Определение натуральной величины отрезка прямой общего положения и углов наклона к плоскостям проекций. 2. Теорема о проецировании прямого угла. 3. Виды и способы образования поверхностей вращения. 4. Свойства проекций скрещивающихся прямых. Конкурирующие точки. На примере определения видимости ребер многогранника покажите, как определяется видимость точек и прямых на чертеже? 5. Коэффициенты искажения в аксонометрии. Формула, показывающая взаимную связь коэффициентов между собой. Основная теорема аксонометрии. 6. Основные виды–наименование, изображение, обозначение. 7. Выносной элемент–наименование, изображение, обозначение. 8. Правила нанесения на чертеже размеров дуг и окружностей. 9. Дополнительный вид–наименование, изображение, обозначение. 10. Типы разрезов в зависимости от количества секущих плоскостей.
2.	Практические занятия	Вопросы: 1. В чем состоит сущность процесса проецирования? 2. Как строится проекция точки центральном проецировании? 3. Как строится параллельная проекция прямой линии? 4. Может ли параллельная проекция прямой линии представлять собой точку? 5. Какие свойства, являются общими для центрального и параллельного проецирования? 6. Определение следа прямой линии на плоскости проекций? 7. Какая координата равна нулю: а) для фронтального следа прямой; б) для горизонтального следа прямой? 8. Где располагается горизонтальная проекция фронтального следа прямой линии? 9. Где располагается фронтальная проекция горизонтального следа прямой линии? 10. Как изображаются в системе плоскостей *H, V* две пересекающиеся линии? 11. Как определить, какая из двух фронтально-конкурирующих точек видимая? 12. Как установить, какая из двух горизонтально-конкурирующих точек невидимая? 13. Как следует понимать точку пересечения проекций двух скрещивающихся прямых? 14. Какое свойство параллельного проецирования относится к параллельным прямым? 15. Можно ли по чертежу двух профильных прямых в системе плоскостей *H, V* определить,

	Оценочные мероприятия	Примеры типовых контрольных заданий
		параллельны ли между собой эти прямые? 16. Как построить на чертеже прямоугольные треугольники для определения длины отрезка прямой линии общего положения и его углов наклона с плоскостями проекций *H* и *V*?
3.	Тестирование	(Выполняется в электронном курсе: stud.lms.tpu.ru) Вопросы: 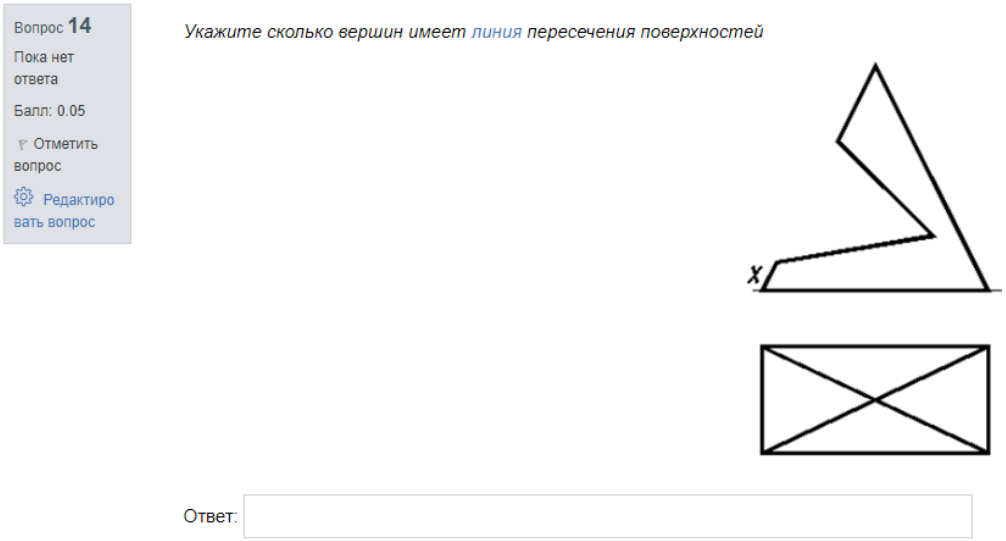

	Оценочные мероприятия	Примеры типовых контрольных заданий
		Вопрос **14** Пока нет ответа Балл: 0.20 Отметить вопрос Редактировать вопрос **Как называется изображенный конструктивный элемент детали?** 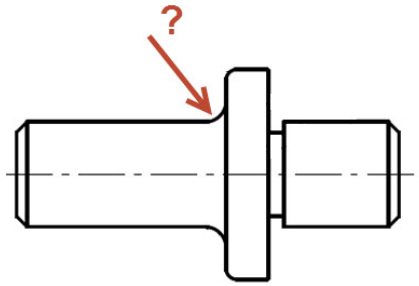 Ответ: Предыдущая страница Следующая страница Вопрос **1** Пока нет ответа Балл: 0.10 Отметить вопрос Редактировать вопрос Установите соответствие между названиями и определениями крепёжных деталей: Винт - Перетащите ответ сюда Гайка - Перетащите ответ сюда Шпилька - Перетащите ответ сюда Болт - Перетащите ответ сюда деталь имеющая отверстие с резьбой. цилиндрический стержень, оба конца которого имеют резьбу. цилиндрический стержень, на одном конце которого имеется головка, а на другом - резьба. цилиндрический стержень, на одном конце которого имеется головка, а на другом - резьба для навертывания гайки. Следующая страница

	Оценочные мероприятия	Примеры типовых контрольных заданий
4.	Контрольная работа	**Вопросы: Контрольная работа №1 «Начертательная геометрия»** 1**.** Построить три проекции пирамиды с вырезом. 2. Построить три проекции цилиндра с вырезом. 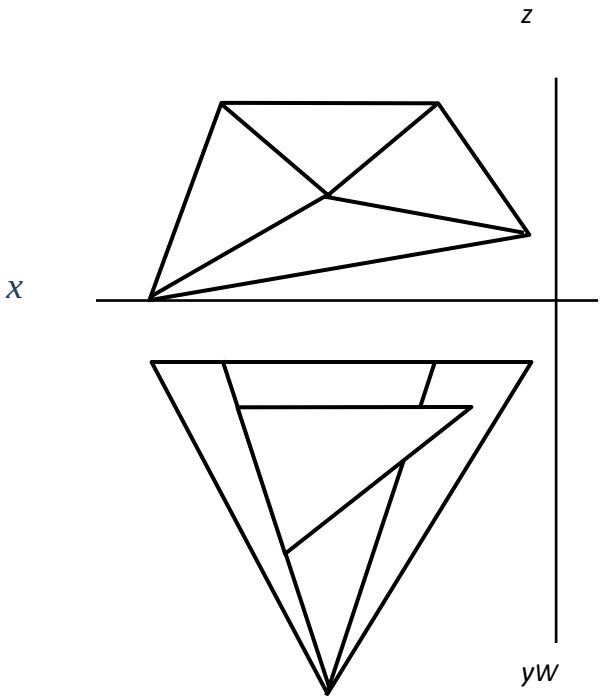 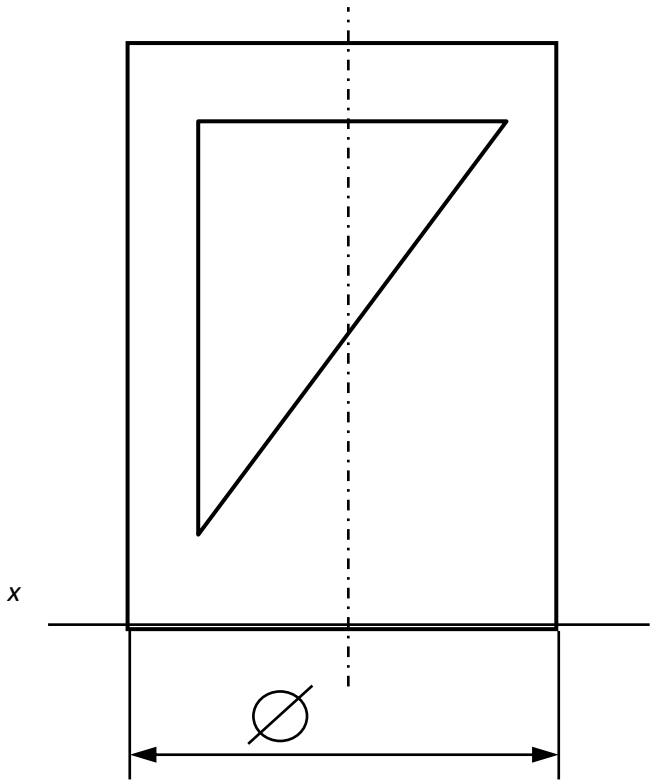

	Оценочные мероприятия	Примеры типовых контрольных заданий
		Контрольная работа №2 «Изображения» 1. По двум данным изображениям построить три изображения детали. Выполнить необходимые разрезы. Нанести размеры. **Вариант 1** **Вариант 2** 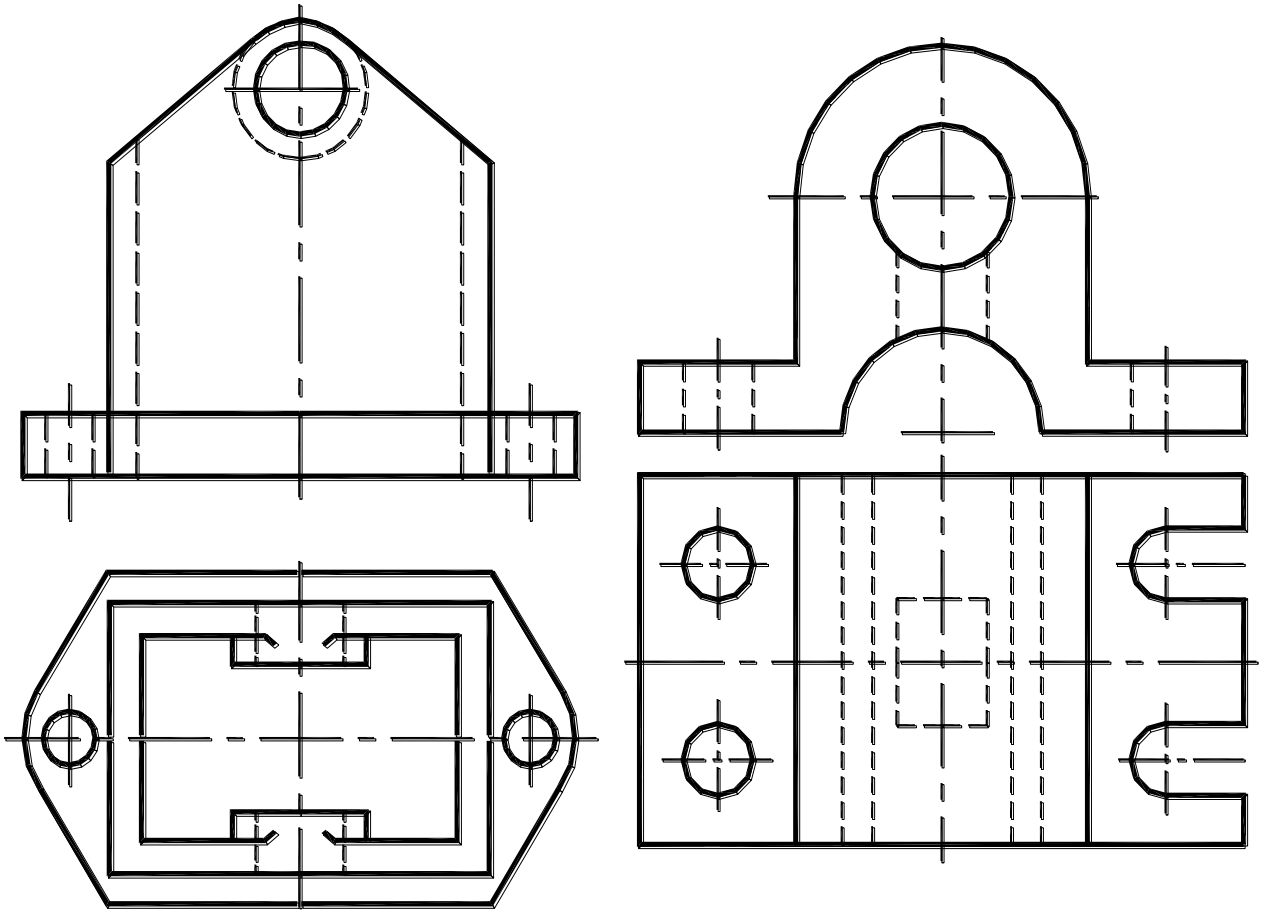
5.	Экзамен	**Вопросы для подготовки к экзамену**

	Оценочные мероприятия	Примеры типовых контрольных заданий
		1. Назовите основные правила об ортогональных проекциях точки на плоскостном чертеже. 2. Назовите прямые частного положения и свойства их проекций. 3. Как могут располагаться относительно друг друга две прямые? 4. Теорема о проецировании прямого угла. 5. Какие способы задания плоскости на чертеже вы знаете? Частные случаи расположения плоскостей в пространстве и особенности их расположения на чертеже. 6. Условия принадлежности точки и прямой плоскости. Прямые частного положения в плоскости. 7. Линейчатые поверхности. Поверхности вращения. Винтовые поверхности. 8. Многогранники. Определение натуральной величины фигуры сечения. 9. Построение линии пересечения двух поверхностей. 10. Возможные случаи пересечения кривых поверхностей. Теорема о двойном касании, теорема Монжа. 11. Аксонометрия. Коэффициенты искажения в аксонометрии. Основная теорема аксонометрии. 12. Стандартные виды аксонометрических проекций. 13. Изображение окружности в прямоугольной параллельной изометрии и диметрии. 14. Вид – определение, изображение, обозначение. Виды основные, дополнительные и местные. 15. Разрез – определение, изображение, обозначение. Типы разрезов. 16. Условности и упрощения, применяемые при выполнении видов, разрезов и сечений. 17. Сечение – определение, изображение, обозначение. 18. Выносной элемент – определение, изображение, обозначение. 19. Правила нанесения размеров. Правила выполнения на чертеже выносных и размерных линий. 20. Нанесение на чертеже размеров окружности, сферы, квадрата. Нанесение на чертеже размеров фасок. 21. Дайте определение резьбы. Резьба цилиндрическая и коническая. Как на чертеже указывается направление резьбы? Основные параметры резьбы. Изображение наружной и внутренней резьбы. Изображение резьбы в соединении. 22. Стандартные изделия – определение, изображение, обозначение. 23. Соединения разъемные и неразъемные. Изображение и обозначение на чертеже паяного и клееного соединений. Изображение и обозначение на чертеже сварного соединения. Графическая часть билета состоит из 4 задач. Примеры графических задач: Задача 1:

	Оценочные мероприятия	Примеры типовых контрольных заданий
		Задача №1. В плоскости Р(ΔАВС) построить проекции линий уровня. Какое положение занимает данная плоскость в пространстве? Дать определение. (3 балл.). 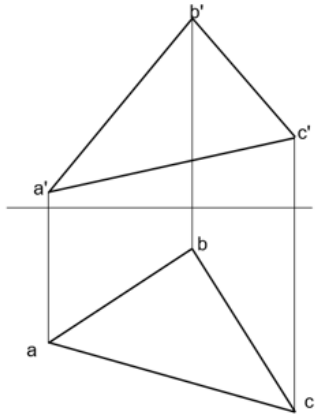 **Задача №1.** В плоскости Р (АВ∩АС) построить восходящую прямую общего положения. Дать определение главным линиям плоскости. (3 балл.) 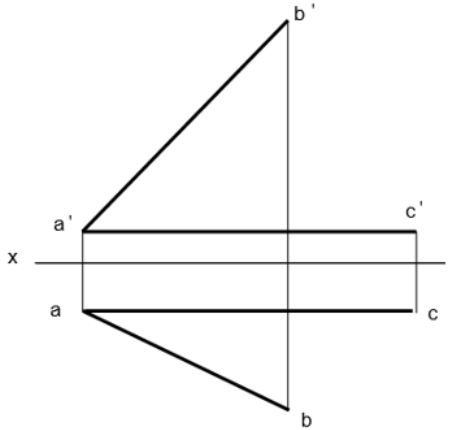 Задача 2: **Задача №2.** Построить три проекции сферы с вырезом. Дать определение плоскостям, образующих вырез. (7 балл.) 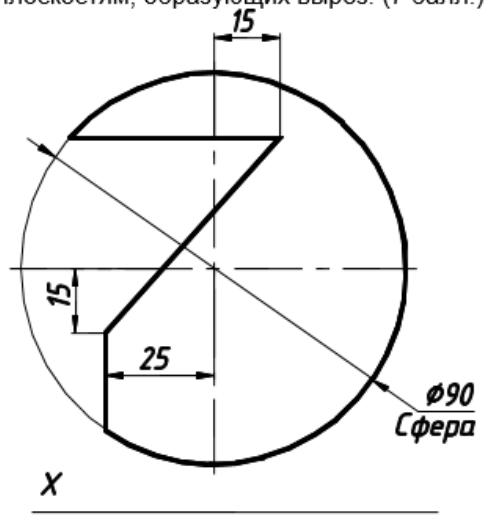 **Задача №2.** Построить три проекции призмы с вырезом. Дать определение плоскостям, образующих вырез. (7 балл.) 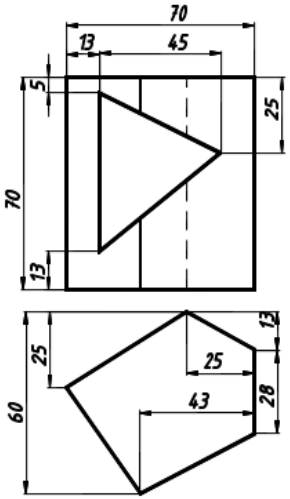

	Оценочные мероприятия	Примеры типовых контрольных заданий
		Задача 3: **Задача №3.** Построить дополнительный вид, выполнить необходимые разрезы. Нанести размеры. Дать определение дополнительному виду. (7 балл.) 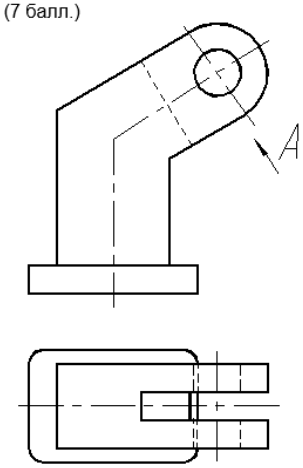 **Задача №3.** Достроить вид слева. Выполнить необходимые разрезы. Нанести размеры. Формообразующие размеры (определение, привести пример). (7 балл.) 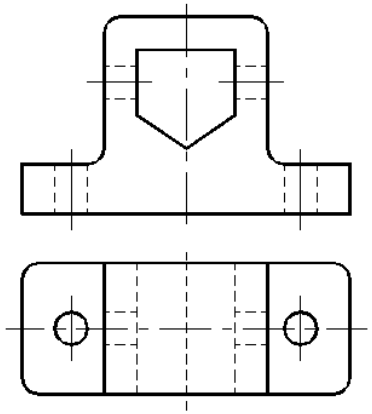 Задача 4: **Задача №4.** Вычертить соединение данных деталей в масштабе 1:1. Дать поперечное сечение по резьбовому соединению. На выполненном резьбовом соединении обозначить специальную метрическую резьбу со стандартным профилем, d=60мм, P=3мм. (3 балл.) 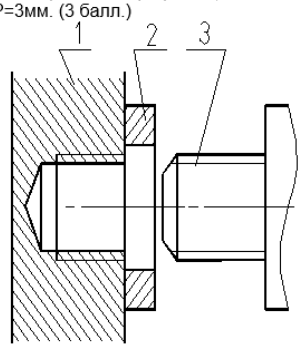 **Задача №4.** Вычертить соединение данных деталей в масштабе 1:1. Дать поперечное сечение по резьбовому соединению. На выполненном резьбовом соединении обозначить упорную резьбу с диаметром 40 мм, шагом 3 мм, числом заходов n=3. (3 балл.) 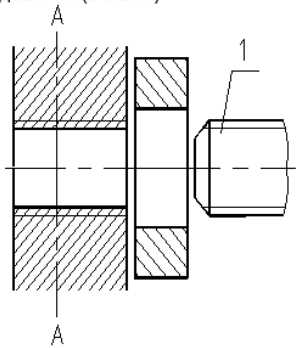

	Оценочные мероприятия	Примеры типовых контрольных заданий

Экзаменационный билет №

по дисциплине «Начертательная геометрия и инженерная графика 1.2»

Задача №1. В плоскости P(ABC) построить фронтальную проекцию точки E и проекции линий уровня (8 баллов).

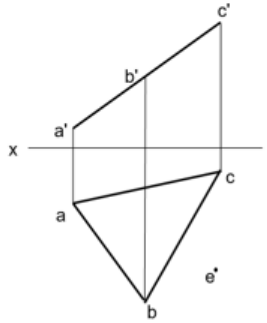

Задача №2. Построить три проекции сферы с вырезом. Дать определение плоскостям, образующих вырез. (15 баллов)

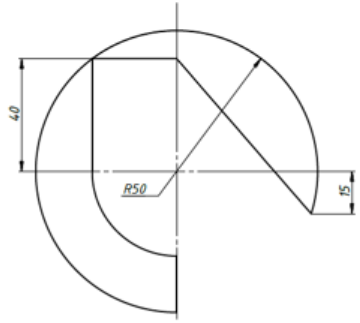

Задача №3. Достроить вид слева. Выполнить фронтальный и местный разрезы. Нанести размеры. Как вычерчивается контур сечения, если секущая плоскость проходит через ось цилиндрического, конического или шарового отверстия? (12 баллов)

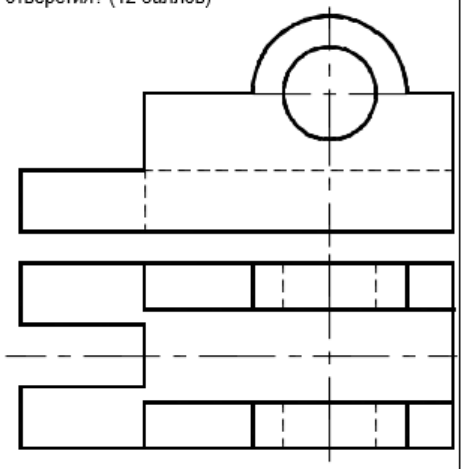

Задача №4. Вычертить соединение данных деталей в масштабе 1:1. Дать поперечное сечение по резьбовому соединению. На выполненном резьбовом соединении обозначить произвольную метрическую резьбу с мелким шагом, левую. (5 баллов)

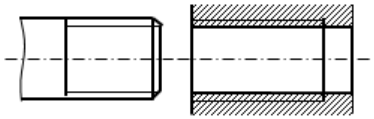

Составил доцент ООД ШБИП ТПУ_____Р.Г. Долотова

И.о. заведующего ООД ШБИП ТПУ_____Е.Н. Пашков

«01» ноября 2016г.

5. Методические указания по процедуре оценивания

	Оценочные мероприятия	Процедура проведения оценочного мероприятия и необходимые методические указания
1.	Опрос при выполнении и защиты индивидуальных домашних заданий	Опрос проводится устно при защите ИДЗ на практических занятиях с целью актуализировать вопросы, изученные на лекции и практике. Преподаватель формулирует несколько вопросов по представленному чертежу. При необходимости, вопросы могут дополнены наводящими примерами. Критерии оценивания: Развернутый ответ на вопрос – 0,6 -1 балл; Краткий ответ на вопрос – 0-0,5 балл.
2.	Практические занятия	В начале занятия преподаватель проводит опрос по изученному лекционному материалу, решение графических задач по теме, проверка ИДЗ, консультация ИДЗ, защита ИДЗ. Критерии оценивания: баллы в соответствии с рейтинг- планом.
3.	Тестирование	Зайдите в электронный курс «Начертательная геометрия и инженерная графика» на сайте Stud.lms.tpu.ru. Выберите необходимый модуль в соответствии с рейтинг-планом. Пройдите тестовые задания по модулю. Критерии оценивания: 1 верно выполненное задание – 0,1 балл. Максимальное количество баллов за тестирование по модулям - 1
4.	Контрольные работы	Контрольная работа проводится по индивидуальным билетам, которые содержат графические задания по теме. Критерии оценивания: баллы в соответствии с рейтинг- планом.
5.	Экзамен	Экзамен осуществляется в соответствии с Положением о проведении текущего контроля и промежуточной аттестации ТПУ В экзаменационном билете представлены графические задачи и теоретические вопросы по дисциплине Ответ оценивается ***от 35 до 40 баллов***, в том случае, если чертеж соответствует следующим критериям: студент полно раскрыл содержание материала в объеме, предусмотренном программой и учебником; изложил материал на представленные вопросы грамотным языком в необходимой последовательности. Возможны одна-две неточности при освещении второстепенных вопросов. Ответ оценивается ***от 29 до 34 баллов*** в том случае, если ответ в основном соответствует требованиям на отличную отметку, но при этом существует один из недостатков: допущены один-два недочета при освещении основного содержания ответа, исправленные по замечанию экзаменатора; допущена ошибка или более двух недочетов при ответе на второстепенные вопросы.

	Оценочные мероприятия	Процедура проведения оценочного мероприятия и необходимые методические указания
		Ответ оценивается ***от 22 до 28 баллов*** в том случае, если в процессе ответа неполно или непоследовательно раскрыто содержание материала, но показано общее понимание вопроса и продемонстрированы умения, достаточные для дальнейшего усвоения программного материала; студент не смог привести примеры для прояснения теории. Ответ оценивается как ***неудовлетворительный*** в том случае, если студент не смог раскрыть теоретическое содержание материала в минимальном объеме, предусмотренном программой; отсутствует последовательность изложение и употребление необходимой терминологии; не решены практические задания; все ответы сопровождаются наводящими вопросами преподавателя. При устном ответе преподаватель может повысить отметку за оригинальный ответ на вопрос; за решение более сложной задачи или ответ на более сложный вопрос, предложенные обучающемуся дополнительно после выполнения им заданий.