ФОНД ОЦЕНОЧНЫХ СРЕДСТВ ПО ДИСЦИПЛИНЕ
ПРИЕМ 2020 г.
ФОРМА ОБУЧЕНИЯ заочная

«ИНЖЕНЕРНАЯ ГРАФИКА 2»

Направление подготовки/ специальность	**18.03.01 Химическая технология**		
Образовательная программа (направленность (профиль))	**Химическая технология переработки нефти и газа**		
Специализация	**Технология нефтегазохимии и полимерных материалов**		
Уровень образования	высшее образование - бакалавр		
Курс	1	семестр	**2**
Трудоемкость в кредитах (зачетных единицах)	**3**		

И.о. зав.каф.-руководителя отделения		Пашков Е. Н.
Руководитель ООП		Е. А. Кузьменко
Преподаватель		А. И. Озга

2020г.

1. Роль дисциплины ««ИНЖЕНЕРНАЯ ГРАФИКА 2» в формировании компетенций выпускника:

Элемент образовательной программы (дисциплина, практика, ГИА)	Семестр	Код компетенции	Наименование компетенции	Составляющие результатов освоения (дескрипторы компетенций)	
				Код	Наименование
ИНЖЕНЕРНАЯ ГРАФИКА 2	2	ОПК(У)-1	Способность и готовность использовать основные законы естественнонаучных дисциплин в профессиональной деятельности	ОПК(У)-1.В6	Владеет опытом самостоятельного снятия эскизов и выполнения чертежей различных технических деталей и элементов конструкции узлов изделий, навыками изображений технических изделий, оформления чертежей, электрических схем и составления спецификаций, способами и приемами изображения предметов на плоскости, в одной из графических программ.
				ОПК(У)-1.У6	Умеет применять действующие стандарты, положения и инструкции по оформлению технической документации; оформлять эскизы деталей машин, изображения сборочных единиц, сборочного чертежа изделия, составлять спецификацию с использованием средств компьютерной графики. Умеет выполнять и читать технические схемы, чертежи и эскизы деталей, узлов и агрегатов, сборочных чертежей и чертежей общего вида средней степени сложности; пользоваться изученными стандартами ЕСКД; выполнять чертежи технических изделий и схем технологических процессов с использованием средств компьютерной графики.
				ОПК(У)-1.З6	Знает методы и средства компьютерной графики; основы проектирования технических объектов; Знает теорию построения технических чертежей; правила оформления конструкторской документации.

2. Показатели и методы оценивания

Планируемые результаты обучения по дисциплине		Код контролируемой компетенции (или ее части)	Наименование раздела дисциплины	Методы оценивания (оценочные мероприятия)
Код	Наименование			
РД-1	Применять навыки изображения пространственных объектов на плоских чертежах		Точка, прямая, плоскость, поверхность, аксонометрия	Защита ИДЗ, контрольные работы , работа в электронном курсе, тестовые задания
РД-2	Применять навыки конструирования типовых деталей и их соединений; навыками оформления нормативно-технической документации		Элементы технического черчения, эскизироване, деталирование	Защита ИДЗ, контрольные работы, работа в электронном курсе, тестовые задания
РД-3	Применять навыки конструирования типовых деталей и их соединений; навыками оформления нормативно-технической документации		Элементы технического черчения, эскизироване, деталирование	Защита ИДЗ, контрольные работы, работа в электронном курсе, тестовые задания

РД -4	Выполнять и читать чертежи технических изделий, использовать средства компьютерной графики		Основы компьютерной графики	Защита лабораторных работ, контрольные работы, работа в электронном курсе, тестовые задания

3. Шкала оценивания

Порядок организации оценивания результатов обучения в университете регламентируется отдельным локальным нормативным актом – «Система оценивания результатов обучения в Томском политехническом университете (Система оценивания)» (в действующей редакции). Используется балльно-рейтинговая система оценивания результатов обучения. Итоговая оценка (традиционная и литерная) по видам учебной деятельности (изучение дисциплин, УИРС, НИРС, курсовое проектирование, практики) определяется суммой баллов по результатам текущего контроля и промежуточной аттестации (итоговая рейтинговая оценка - максимум 100 баллов).

Распределение основных и дополнительных баллов за оценочные мероприятия текущего контроля и промежуточной аттестации устанавливается календарным рейтинг-планом дисциплины.

Рекомендуемая шкала для отдельных оценочных мероприятий входного и текущего контроля

% выполнения задания	Соответствие традиционной оценке	Определение оценки
90%÷100%	«Отлично»	Отличное понимание предмета, всесторонние знания, отличные умения и владение опытом практической деятельности, необходимые результаты обучения сформированы, их качество оценено количеством баллов, близким к максимальному
70% - 89%	«Хорошо»	Достаточно полное понимание предмета, хорошие знания, умения и опыт практической деятельности, необходимые результаты обучения сформированы, качество ни одного из них не оценено минимальным количеством баллов
55% - 69%	«Удовл.»	Приемлемое понимание предмета, удовлетворительные знания, умения и опыт практической деятельности, необходимые результаты обучения сформированы, качество некоторых из них оценено минимальным количеством баллов
0% - 54%	«Неудовл.»	Результаты обучения не соответствуют минимально достаточным требованиям

Шкала для оценочных мероприятий зачета

% выполнения заданий экзамена	Экзамен, балл	Соответствие традиционной оценке	Определение оценки
90%÷100%	18 ÷ 20	«Отлично»	Отличное понимание предмета, всесторонние знания, отличные умения и владение опытом практической деятельности, необходимые результаты обучения сформированы, их качество оценено количеством баллов, близким к максимальному
70% - 89%	14 ÷ 17	«Хорошо»	Достаточно полное понимание предмета, хорошие знания, умения и опыт практической деятельности, необходимые результаты обучения сформированы, качество ни одного из них не оценено минимальным количеством баллов
55% - 69%	11 ÷ 13	«Удовл.»	Приемлемое понимание предмета, удовлетворительные знания, умения и опыт практической деятельности, необходимые результаты обучения сформированы, качество некоторых из них оценено минимальным количеством баллов
0% - 54%	0 ÷ 10	«Неудовл.»	Результаты обучения не соответствуют минимально достаточным требованиям

4. Перечень типовых заданий

	Оценочные мероприятия	Примеры типовых контрольных заданий
1.	Опрос при выполнении и	Вопросы: 1. Какие чертежи называют сборочными?

	Оценочные мероприятия	Примеры типовых контрольных заданий
	защите индивидуальных домашних заданий	2. Какое назначение имеет спецификация? 3. В каком порядке наносят номера позиций составных частей изделия на сборочном чертеже? 4. Какой чертеж носит название чертежа общего вида? 5. Что называется деталированием и каково его назначение?
2.	Практические занятия	Вопросы: 1. Какие элементы деталей вы знаете? 2. Какой чертеж называется эскизом? 3. Какие детали называются стандартными? 4. Как измеряется величина шага резьбы при обмере детали?
3.	Тестирование	(Выполняется в электронном курсе: stud.lms.tpu.ru) Вопросы: 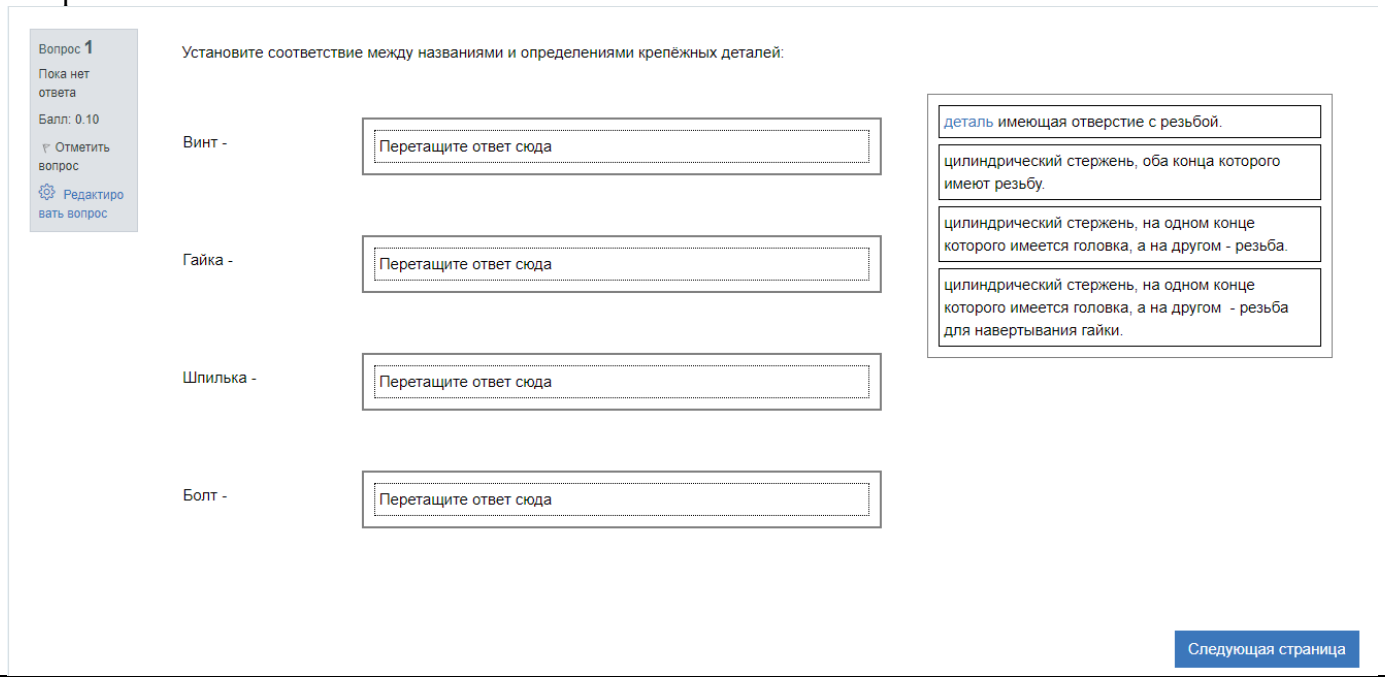

	Оценочные мероприятия	Примеры типовых контрольных заданий
		Вопрос **2** Пока нет ответа Балл: 1.00 Отметить вопрос Набор отдельных изделий, имеющих общее эксплуатационное назначение вспомогательного характера называется Ответ: Предыдущая страница

	Оценочные мероприятия	Примеры типовых контрольных заданий
		Вопрос **5** Пока нет ответа Балл: 1.00 Отметить вопрос Перечислите через запятую номера позиций деталей, имеющих наружную резьбу. 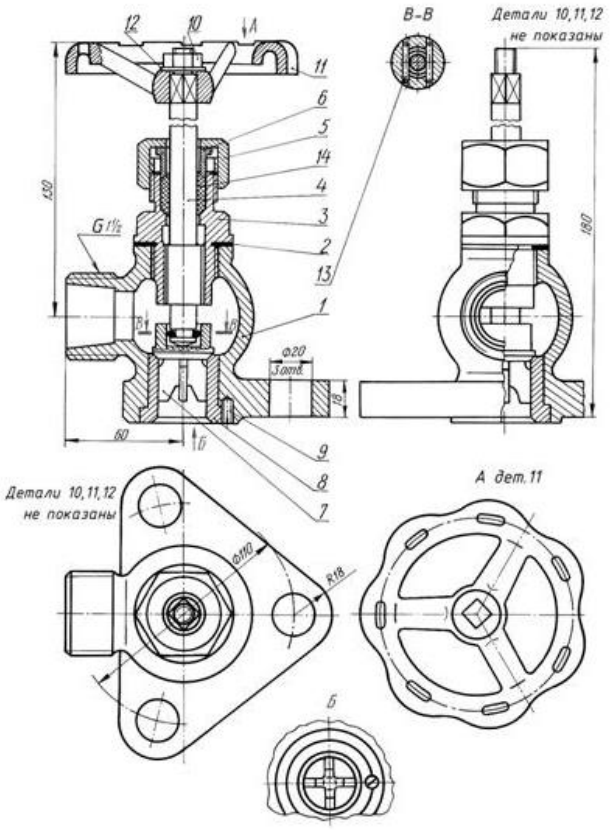 Ответ:
4.	Контрольная работа	**Контрольная работа №1 «Эскизирование»** 1. По чертежу общего вида (или по модели изделия) выполнить эскиз указанной детали. Нанести размеры.

	Оценочные мероприятия	Примеры типовых контрольных заданий
		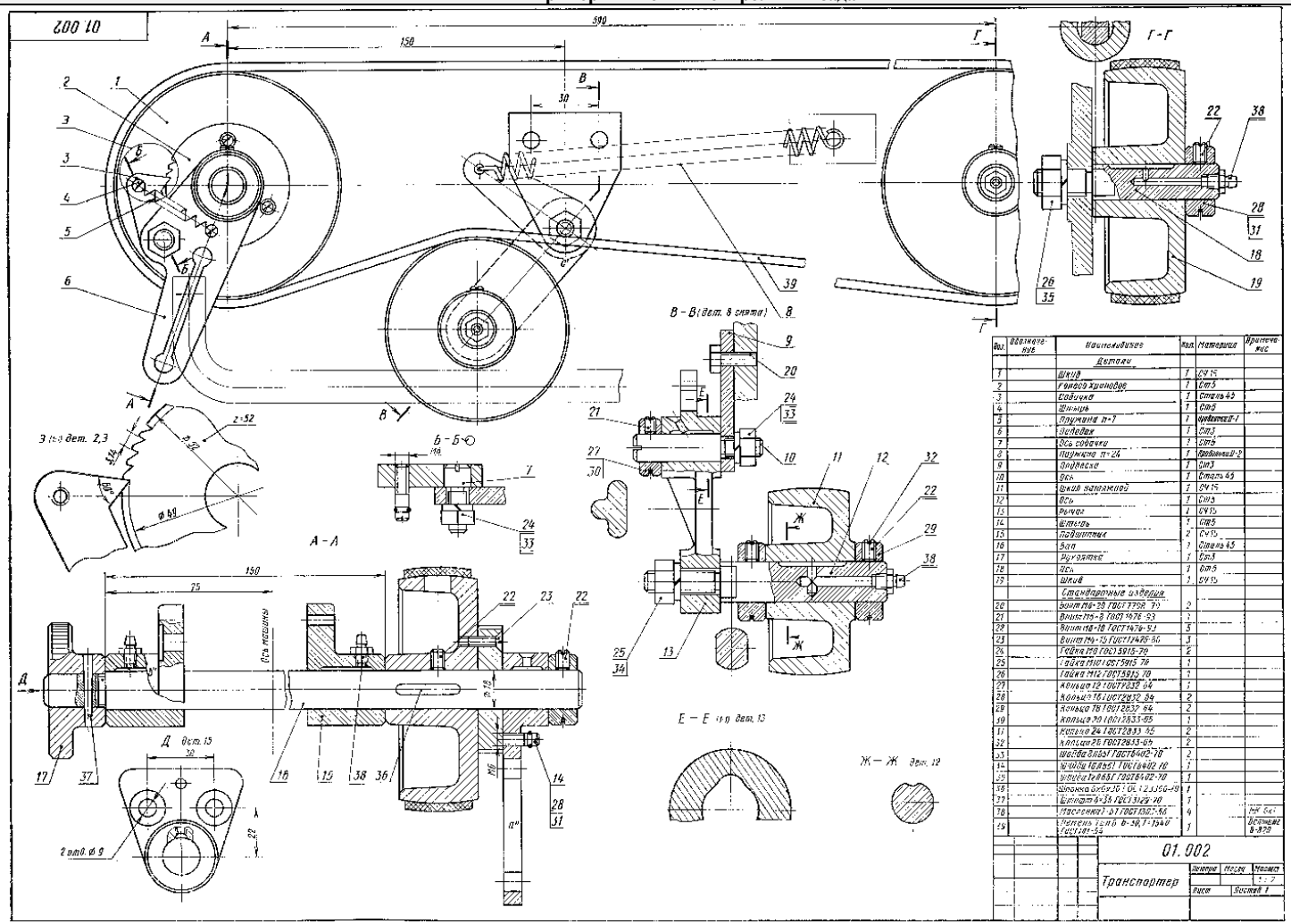

	Оценочные мероприятия	Примеры типовых контрольных заданий
		Контрольная работа №2 «Деталирование» 2. По чертежу общего вида выполнить рабочий чертеж указанной детали. 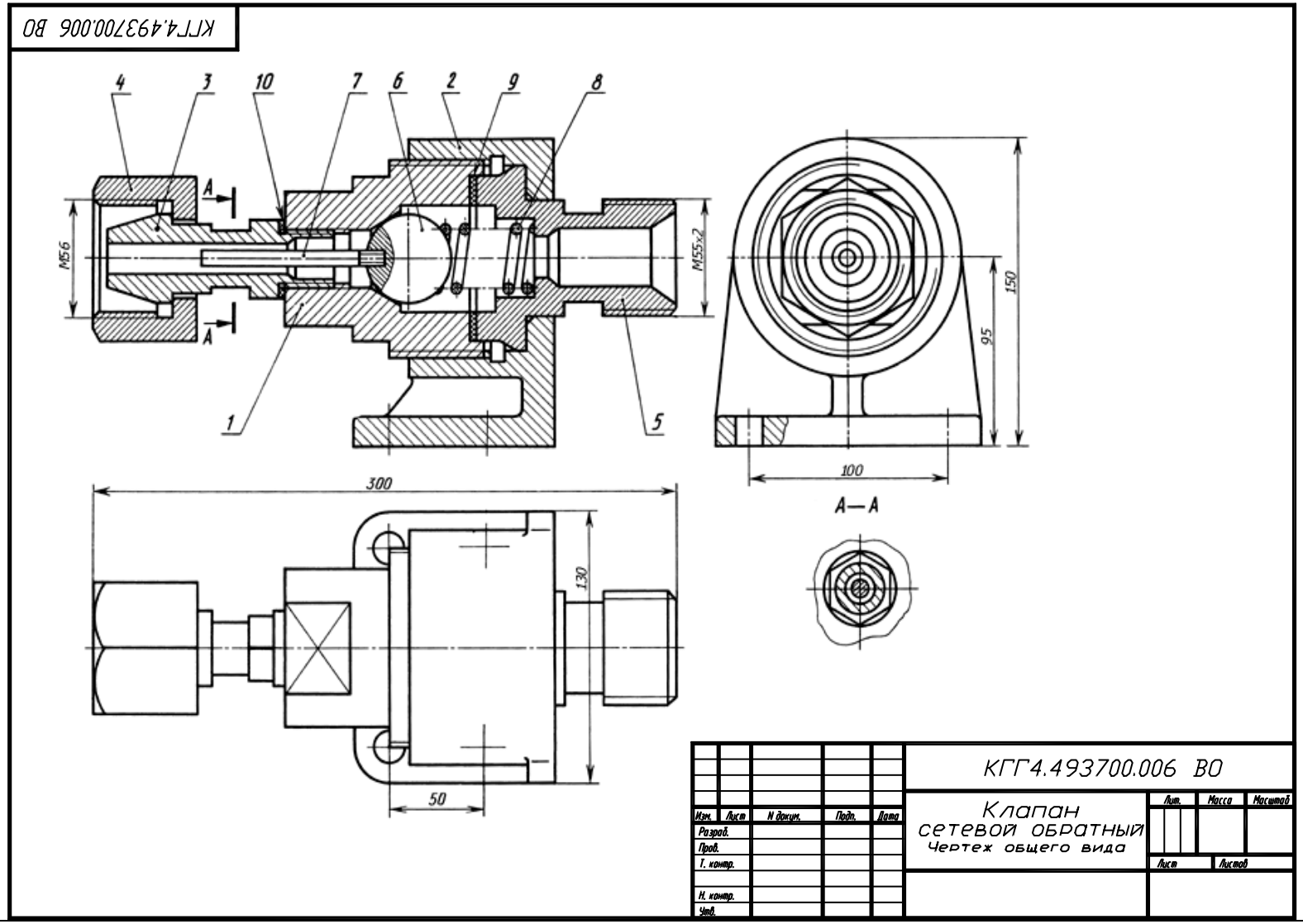
5.	Лабораторные работы по компьютерной графике	Вопросы: Используя графический пакет Autodesk AutoCAD и Autodesk Inventor выполнить: 1. Рабочий чертеж корпуса с тремя сквозными отверстиями, изготовленного из материала «Ст3 ГОСТ 380-05». 2. Создать твердотельную модель корпуса.

	Оценочные мероприятия	Примеры типовых контрольных заданий
		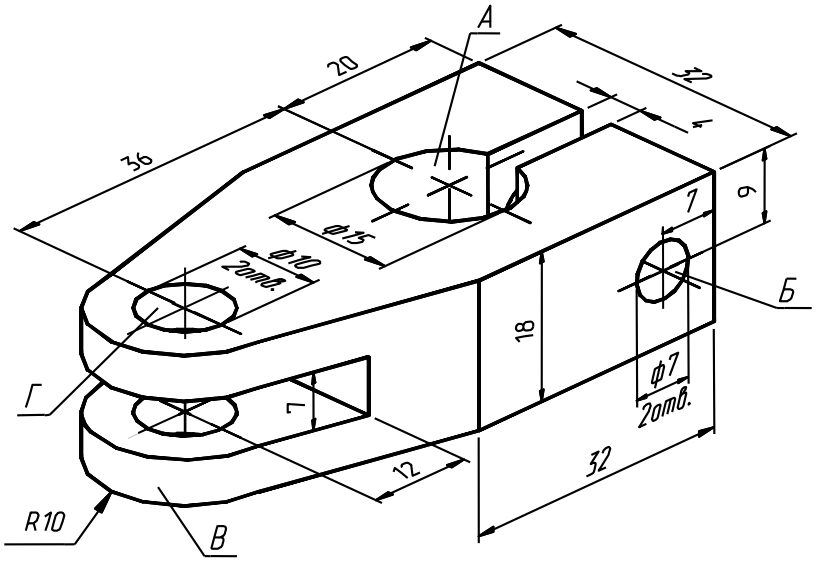
6.	Защита лабораторной работы	Вопросы: 1. Какие два способа представления изображений Вы знаете? 2. Каким спектром возможностей обладает система AutoCAD, Inventor? 3. В каком порядке следует выполнять чертежи в системе AutoCAD? 4. Как выполняется определение формата листа, требуемой точности единиц измерения? 5. Каким образом на рабочий стол выводятся дополнительные панели инструментов и отдельные кнопки, необходимые для работы? 6. Какие команды управления экраном Вы знаете? 7. Как выполняется запись файла на диск и выход из системы AutoCAD, Inventor? 8. Что такое объектная привязка? Перечислите объектные привязки, используемые в AutoCAD. 9. Какие виды систем координат используются в AutoCAD? 10. Какие методы ввода координат точек Вы знаете?
7.	Работа с электронным курсом в MOODL	Электронные курсы предназначены для студентов технических специальностей. Почти каждый учебный модуль содержит: лекционный материал, тестовые задания, перечень индивидуальных домашних работ, дополнительные материалы. На сервере создана система тестирования, с помощью которой студент может в любое время проверить свои знания по дисциплине. Студентам необходимо, поэтапно, изучить лекционный материал, ответить на вопросы в конце теоретического материала, выполнить тестовые задания и индивидуальные домашние задания.
8.	Зачет	Вопросы: 1. Требования, которые предъявляют к сборочным чертежам. 2. Изображение болтов, гаек, шпонок, стержней, заклепок, и т. п. на сборочных чертежах при выполнении продольных разрезов.

	Оценочные мероприятия	Примеры типовых контрольных заданий
		3. В каком положении изображаются на сборочных чертежах краны трубопровода. 4. Штриховка сечений смежных деталей 5. Изображение пружины на сборочных чертежах. 6. Размеры на сборочных чертежах. 7. Спецификация. Порядок ее заполняют. 8. Номера позиций составных частей изделия на сборочном чертеже. 9. Стандартные изделия в спецификации (болты, гайки, шпильки и т. п.). 10. Чертежи сварных сборочных единиц. 11. Особенности чертежей армированных изделий. 12. Условности и упрощения применяют при выполнении сборочных чертежей. 13. Чертеж общего вида. 14. Чертеж общего вида и сборочный чертеж. 15. Деталирование. 16. Требования к основным изображениям. 17. Конструктивные элементы деталей. Для чего их применяют в конструкциях деталей. 18. Определение эскиза. 19. Требования к эскизам. Последовательность составления эскиза оригинальной детали. 20. Типовые детали. Какие операции необходимо выполнить при составлении эскиза типовой детали. 21. Стандартные детали? 22. Измерительные инструменты при использовании обмера деталей. 23. Шага резьбы при обмере детали. 24. Определение формы и размеров контура криволинейных поверхностей.

	Оценочные мероприятия	Примеры типовых контрольных заданий
		Итоговая контрольная работа по дисциплине «Инженерная графика 2» **Билет № 4** **Клапан предохранительный** 1. Корпус — 7. Штуцер 2. Шайба упорная — 8. Ось 3. Пружина — 9. Винт М18х70 ГОСТ 1481-89 4. Шайба нажимная — 10. Гайка М18 ГОСТ 5915-70 5. Рычаг — 11. Шайба 8 ГОСТ 11371-78 (2 шт.) 6. Золотник — 12. Шплинт 2,5х10 ГОСТ 397-79 (2 шт.) 1. Выполнить рабочий чертеж детали 1-корпус. 2. Чем отличается рабочий чертеж детали от её эскиза? 3. Какие размеры из указанных на чертеже будут установочными, а какие присоединительными? 4. Как располагаются аксонометрические оси в прямоугольной изометрии и диметрии? 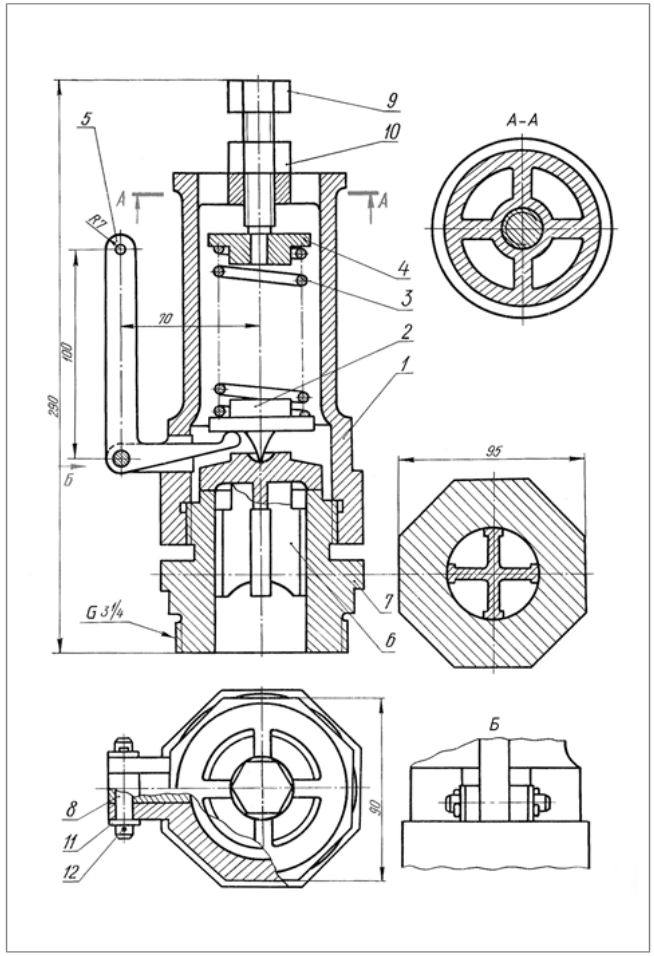

5. Методические указания по процедуре оценивания

	Оценочные мероприятия	Процедура проведения оценочного мероприятия и необходимые методические указания
1.	Опрос при выполнении и защиты индивидуальных домашних заданий	Опрос проводится устно при защите ИДЗ на практических занятиях с целью актуализировать вопросы, изученные на лекции и практике. Преподаватель формулирует несколько вопросов по представленному чертежу. При необходимости, вопросы могут дополнены наводящими примерами. Критерии оценивания:

	Оценочные мероприятия	Процедура проведения оценочного мероприятия и необходимые методические указания
		Развернутый ответ на вопрос – 0,6 -1 балл; Краткий ответ на вопрос – 0-0,5 балл.
2.	Практические занятия	В начале занятия преподаватель объясняет лекционный материал, демонстрирует решение графических задач по теме, проводит проверку, защиту ИДЗ. Критерии оценивания: баллы в соответствии с рейтинг- планом.
3.	Тестирование	Зайдите в электронный курс на сайте Stud.lms.tpu.ru. Выберите необходимый модуль в соответствии с рейтинг-планом. Пройдите тестовые задания по модулю. Критерии оценивания: 1 верно выполненное задание – 0,1 балл. Максимальное количество баллов за тестирование по модулям - 1
4.	Контрольные работы	Контрольная работа проводится по индивидуальным билетам, которые содержат графические задания по теме. Критерии оценивания: баллы в соответствии с рейтинг- планом.
5.	Лабораторные работы по компьютерной графике	Лабораторные работы выполняют по методическим указаниям. Критерии оценивания: баллы в соответствии с рейтинг- планом.
6.	Защита лабораторной работы	Защитой лабораторных работ является контрольная работа, которая проводится по индивидуальному заданию. Критерии оценивания: баллы в соответствии с рейтинг- планом.
7.	Работа с электронным курсом в MOODL	Работа в электронном курсе на сайте Stud.lms.tpu.ru. Выберите необходимый модуль в соответствии с рейтинг-планом. Изучите лекционный материал, ознакомьтесь с дополнительным материалом по теме модуля. После выполнения лабораторных работ, ИДЗ, контрольных работ результаты необходимо внести в модуль в виде файлов или сканов. Критерии оценивания: 1 верно выполненное задание – 0,1 балл. Максимальное количество баллов за тестирование по модулям - 1
8.	Зачет	Зачет осуществляется в соответствии с Положением о проведении текущего контроля и промежуточной аттестации ТПУ Вопросы к зачету: представлены графические задачи и теоретические вопросы по дисциплине Ответ оценивается ***от 15 до 20 баллов***, в том случае, если чертеж соответствует следующим критериям: студент полно раскрыл содержание материала в объеме, предусмотренном программой и учебником; изложил материал на представленные вопросы грамотным языком в необходимой последовательности. Возможны одна-две неточности при освещении второстепенных вопросов. Ответ оценивается ***от 10 до 15 баллов*** в том случае, если ответ в основном соответствует требованиям на отличную отметку, но при этом существует один из недостатков: допущены один-два недочета при освещении основного содержания ответа, исправленные по замечанию экзаменатора; допущена ошибка или более двух недочетов при ответе на второстепенные вопросы. Ответ оценивается ***от 5 до 10 баллов*** в том случае, если в процессе ответа неполно или непоследовательно раскрыто содержание материала, но показано общее понимание вопроса и

	Оценочные мероприятия	Процедура проведения оценочного мероприятия и необходимые методические указания
		продемонстрированы умения, достаточные для дальнейшего усвоения программного материала; студент не смог привести примеры для прояснения теории; при выполнение практического задания выявлены недостаточные знания основных компетенций. Ответ оценивается как ***неудовлетворительный*** в том случае, если студент не смог раскрыть теоретическое содержание материала в минимальном объеме, предусмотренном программой; отсутствует последовательность изложение и употребление необходимой терминологии; не решены практические задания; все ответы сопровождаются наводящими вопросами преподавателя. При устном ответе преподаватель может повысить отметку за оригинальный ответ на вопрос; за решение более сложной задачи или ответ на более сложный вопрос, предложенные обучающемуся дополнительно после выполнения им заданий.

Основная литература:

1. Винокурова Г. Ф. Курс лекций по инженерной графике: учебное пособие [Электронный ресурс] / Г. Ф. Винокурова, Б. Л. Степанов; Национальный исследовательский Томский политехнический университет (ТПУ). — Томск: Изд-во ТПУ, 2014. —Доступ из корпоративной сети ТПУ.— Схема доступа: http://www.lib.tpu.ru/fulltext2/m/2014/m391.pdf
2. Чекмарев А. А. Инженерная графика: учебник для прикладного бакалавриата [Электронный ресурс] / А. А. Чекмарев; Высшая школа экономики (ВШЭ), Национальный исследовательский университет (НИУ). — 12-е изд., испр. и доп. —Москва: Юрайт, 2015. — Доступ из корпоративной сети ТПУ.- Схема доступа: http://www.lib.tpu.ru/fulltext2/m/2015/FN/fn-80.pdf
3. Левицкий В. С. Машиностроительное черчение и автоматизация выполнения чертежей: учебник для бакалавров [Электронный ресурс] / В. С. Левицкий. — Москва: Юрайт, 2014. — Доступ из корпоративной сети ТПУ.— Схема доступа: http://www.lib.tpu.ru/fulltext2/m/2013/FN/fn-2404.pdf

Дополнительная литература:

1. Буркова С. П. Лабораторный практикум по компьютерному моделированию в САПР Autodesk Inventor: учебное пособие [Электронный ресурс] / С. П. Буркова, Г. Ф. Винокурова, Р. Г. Долотова; Национальный исследовательский Томский политехнический университет (ТПУ), Институт кибернетики (ИК), Кафедра начертательной геометрии и графики (НГГ). — Томск: Изд-во ТПУ, 2013. — Доступ из корпоративной сети ТПУ. — Схема доступа: http://www.lib.tpu.ru/fulltext2/m/2014/m278.pdf
2. Федоренко В. А. Справочник по машиностроительному черчению / В. А. Федоренко, А. И. Шошин. - Стер.. - Москва: Альянс, 2014. - 416 с.: ил..- Доступ из корпоративной сети ТПУ. – Схема доступа: http://www.lib.tpu.ru/fulltext2/m/2013/FN/fn-2404.pdf
3. Соколова, Т. Ю. AutoCAD 2016. Двухмерное и трехмерное моделирование. Учебный курс: справочник / Т. Ю. Соколова. — Москва: ДМК Пресс, 2016. — 756 с. — // Лань: электронно-библиотечная система. — URL: https://e.lanbook.com/book/82811
4. Компьютерная графика: учебное пособие по компьютерному моделированию в САПР AutoCAD [Электронный ресурс] / Н. А. Антипина [и др.]; Томский политехнический университет (ТПУ). — Томск: Изд-во ТПУ, 2007. — Доступ из сети НТБ ТПУ. — Схема доступа: http://www.lib.tpu.ru/fulltext3/m/2008/m14.pdf
5. Серга, Г. В. Инженерная графика: учебник [Электронный ресурс] / Г. В. Серга, И. И. Табачук, Н. Н. Кузнецова; под общей редакцией Г. В. Серги. — 2-е изд., испр. и доп. — Санкт-Петербург: Лань, 2018. — 228 с. // Лань: электронно-библиотечная система. — Схема доступа: https://e.lanbook.com/book/103070

МИНИСТЕРСТВО НАУКИ И ВЫСШЕГО ОБРАЗОВАНИЯ РОССИЙСКОЙ ФЕДЕРАЦИИ
Федеральное государственное автономное образовательное учреждение высшего образования
«НАЦИОНАЛЬНЫЙ ИССЛЕДОВАТЕЛЬСКИЙ ТОМСКИЙ ПОЛИТЕХНИЧЕСКИЙ УНИВЕРСИТЕТ»

КАЛЕНДАРНЫЙ РЕЙТИНГ-ПЛАН ДИСЦИПЛИНЫ
2020/2021 учебный год

ОЦЕНКИ			Дисциплина **«ИНЖЕНЕРНАЯ ГРАФИКА 2»**	Лекции	8	час.
«Отлично»	A	90 - 100 баллов		Практ. занятия	-	час.
				Лаб. занятия	8	час.
«Хорошо»	B	80 – 89 баллов	18.03.01 Химическая технология	**Всего ауд. работа**	16	**час.**
	C	70 – 79 баллов		СРС	92	час.
«Удовл.»	D	65 – 69 баллов		**ИТОГО**	**108**	**час.**
	E	55 – 64 баллов			**3**	**з.е.**
Зачтено	P	55 - 100 баллов				
Неудовлетворительно / незачтено	F	0 - 54 баллов				

Результаты обучения по дисциплине:

РД1	Применять навыки изображения пространственных объектов на плоских чертежах
РД2	Применять навыки конструирования типовых деталей и их соединений; владеть навыками оформления нормативно-технической документации
РД3	Выполнять и читать чертежи технических изделий, использовать средства компьютерной графики
РД 4	Выполнять и читать чертежи технических изделий, использовать средства компьютерной графики

Оценочные мероприятия:

Для дисциплин с формой контроля - экзамен

Оценочные мероприятия		Кол-во	Баллы
Текущий контроль:			
Промежуточная аттестация:			
	ИТОГО		

Для дисциплин с формой контроля – зачет (дифференцированный зачет)

Оценочные мероприятия		Кол-во	Баллы
Текущий контроль:			
ТК1	Защита ИДЗ	2	40
ТК2	Лабораторные работы	2	10
ТК3	Защита отчета по лабораторной работе	2	20
ЭК	Электронный образовательный ресурс (ДОТ)	1	10
ПА1	Итоговая контрольная работа	1	20
			100

Электронный образовательный ресурс (при наличии):

Учебная деятельность / оценочные мероприятия		Кол-во	Баллы
ЭР1	Электронный образовательный ресурс (тесты)	5	10

Дополнительные баллы

Учебная деятельность / оценочные мероприятия		Кол-во	Баллы

	ИТОГО		**10**

	ИТОГО		

Неделя	Дата начала недели	Результат обучения по дисциплине	Учебная деятельность	Кол-во часов		Оценочное мероприятие	Кол-во баллов	Информационное обеспечение		
				Ауд.	Сам.			Учебная литература	Интернет-ресурсы	Видео-ресурсы
1	**2**	**3**	**4**	**5**	**6**	**7**	**8**	**9**	**10**	**11**
1		РД1 РД2 РД3	Тема 1: Виды изделий и конструкторский документов		2			ОСН 1 ОСН 3	ЭР 1	
			Входной тест				2	ОСН 1 ОСН 3	ЭР 1	
2		РД1 РД2 РД3	Тема 2: Эскизирование		2			ОСН 1 ОСН 3	ЭР 1	
			Тест 1			**ЭК**	2	ОСН 1 ОСН 3	ЭР 1	
			Выполнение мероприятий в рамках самостоятельной работы студента: ***ИДЗ1:*** Задание 1. Составление эскизов деталей		10	**ТК1**	10	ОСН 1 ДОП 2	ЭР 1	
3		РД1 РД2 РД3 РД4	Тема 3: Введение в AutoCAD		2			ОСН 1 ДОП 2	ЭР 1	
4		РД2 РД3	Тема 4: Выполнение чертежа детали		2			ОСН 1 ОСН 2	ЭР 1	
			Лабораторная работа №1. Выполнение чертежей деталей		2	**ТК2**	5	ОСН 1 ДОП 2	ЭР 1	
5		РД1 РД2 РД3 РД4	Тема 5: Составление спецификации		2			ОСН 1 ОСН 2	ЭР 1	
			Тест 2			**ЭК**	2	ОСН 1 ОСН 2	ЭР 1	
			Выполнение мероприятий в рамках самостоятельной работы студента: ***ИДЗ № 1Задание 2. Лист спецификации***		2	**ТК1**	2	ОСН 1 ДОП 2	ЭР 1	
6		РД1	Тема 6: Сборочный чертеж		2			ОСН 1	ЭР 1	

Неделя	Дата начала недели	Результат обучения по дисциплине	Учебная деятельность	Кол-во часов		Оценочное мероприятие	Кол-во баллов	Информационное обеспечение		
				Ауд.	Сам.			Учебная литература	Интернет-ресурсы	Видео-ресурсы
		РД2 РД3						ОСН 2		
			Тест 3			**ЭК**	2	ОСН 1 ОСН 2	ЭР 1	
			Выполнение мероприятий в рамках самостоятельной работы студента: ***ИДЗ № 1***: *Задание 3. Сборочный чертеж*		4	**ТК1**	8	ОСН 1 ДОП 2	ЭР 1	
7		РД1 РД2 РД3 РД4	Тема 7. Твердотельное моделирование	2	2			ОСН 1 ОСН 2	ЭР 1	
			Лабораторная работа №2. Твердотельное моделирование и компоновка чертежа		2	**ТК2**	5	ОСН 1 ДОП 1	ЭР 1	
			Конференц-неделя 1.							
			Всего по контрольной точке (аттестации) 1							
8		РД2 РД3 РД4	Тема 8. Деталирование – выполнение чертежа детали		2			ОСН 1 ОСН 3	ЭР 1	
			Тест 4.			**ЭК**	2	ОСН 1 ОСН 2		
9		РД1 РД2 РД3 РД4	Тема 9. Выполнение рабочих чертежей деталей		2			ОСН 1 ОСН 3	ЭР 1	
			Выполнение мероприятий в рамках самостоятельной работы студента: ***ИДЗ № 2***: *Деталирование*		10	**ТК1**	20	ОСН 1 ДОП 2	ЭР 1	
10		РД1 РД2 РД3 РД4	Тема 9. Выполнение рабочих чертежей деталей		2			ОСН 1 ОСН 3	ЭР 1	
11		РД1 РД2 РД3 РД4	Тема 9. Выполнение рабочих чертежей деталей		2			ОСН 1 ОСН 3	ЭР 1	
12		РД1 РД2 РД3 РД4	Тема 9. Выполнение рабочих чертежей деталей		2			ОСН 1 ОСН 3	ЭР 1	
13		РД1 РД2	Тема 9. Выполнение рабочих чертежей деталей		2			ОСН 1 ОСН 3	ЭР 1	
14		РД1 РД2	Лекция 1: Виды изделий и конструкторский документов	2				ОСН 1 ОСН 3	ЭР 1	
15		РД1 РД2	Лекция 2: Чертежи деталей и конструктивных элементов. Общие правила выполнения чертежей.	2				ОСН 1 ОСН 2	ЭР 1	
16		РД1 РД2	Лабораторное занятие 1: Использование графических примитивов при выполнение чертежей деталей.	2	2	**ТК3**		ОСН 1 ОСН 3 ДОП 3	ЭР 1	
17		РД2 РД4 РД4	Лабораторное занятие 2: Защита лабораторной работы 1 Выполнение чертежей деталей.	2	2	**ТК3**	10	ОСН 1 ОСН 3	ЭР 1	

Неделя	Дата начала недели	Результат обучения по дисциплине	Учебная деятельность	Кол-во часов		Оценочное мероприятие	Кол-во баллов	Информационное обеспечение		
				Ауд.	Сам.			Учебная литература	Интернет-ресурсы	Видео-ресурсы
18		РД2 РД3 РД4	Лабораторное занятие 3: Защита лабораторной работы 2 Твердотельное моделирование и компоновка чертежа.	2	2	**ТК3**	10	ОСН 1 ОСН 3	ЭР 1	
			Конференц-неделя 1.							
			Всего по контрольной точке (аттестации) 2				**80 / 100/**			
			Зачет (Итоговая контрольная работа)			**ПА1**	20 / 0			
			Общий объем работы по дисциплине	10	62		**100/**			

Информационное обеспечение:

№ (код)	**Основная учебная литература (ОСН)**
ОСН 1	Винокурова, Г. Ф. Курс лекций по инженерной графике: учебное пособие / Г. Ф. Винокурова, Б. Л. Степанов; Национальный исследовательский омский политехнический университет (ТПУ). —Томск: Изд-во ТПУ, 2014. — URL: http://www.lib.tpu.ru/fulltext2/m/2014/m391.pdf (дата обращения: 10.03.2018).- Режим доступа: из корпоративной сети ТПУ.- Текст: электронный.
ОСН 2	Чекмарев А. А. Инженерная графика: учебник для прикладного бакалавриата [Электронный ресурс] / А. А. Чекмарев; Высшая школа экономики (ВШЭ), Национальный исследовательский университет (НИУ). — 12-е изд., испр. и доп. —Москва: Юрайт, 2015. — Доступ из корпоративной сети ТПУ.- Схема доступа: http://www.lib.tpu.ru/fulltext2/m/2015/FN/fn-80.pdf
ОСН 3	Левицкий В. С. Машиностроительное черчение и автоматизация выполнения чертежей: учебник для бакалавров [Электронный ресурс] / В. С. Левицкий. — Москва: Юрайт, 2014. — Доступ из корпоративной сети ТПУ.— Схема доступа: http://www.lib.tpu.ru/fulltext2/m/2013/FN/fn-2404.pdf
№ (код)	**Дополнительная учебная литература (ДОП)**
ДОП 1	Буркова С. П. Лабораторный практикум по компьютерному моделированию в САПР Autodesk Inventor [Электронный ресурс]: учебное пособие / С. П. Буркова, Г. Ф. Винокурова, Р. Г. Долотова; Национальный исследовательский Томский политехнический университет (ТПУ), Институт кибернетики (ИК), Кафедра начертательной геометрии и графики (НГГ). — 1 компьютерный файл (pdf; 14.0 MB). — Томск: Изд-во ТПУ, 2013. — Заглавие с титульного экрана. — Электронная версия печатной публикации. — Доступ из корпоративной сети ТПУ. — Системные требования: Adobe Reader.. Схема доступа: http://www.lib.tpu.ru/fulltext2/m/2014/m278.pdf
ДОП 2	Федоренко В. А. Справочник по машиностроительному черчению / В. А. Федоренко, А. И. Шошин. - Стер.. - Москва: Альянс, 2014. - 416 с.: ил..- Доступ из корпоративной сети ТПУ. – Схема доступа http://www.lib.tpu.ru/fulltext2/m/2013/FN/fn-2404.pdf
ДОП 3	Соколова, Т. Ю. AutoCAD 2016. Двухмерное и трехмерное моделирование. Учебный курс: справочник / Т. Ю. Соколова. — Москва: ДМК Пресс, 2016. — 756 с. — // Лань: электронно-библиотечная система. — URL: https://e.lanbook.com/book/82811
ДОП 4	Серга, Г. В. Инженерная графика: учебник [Электронный ресурс] / Г. В. Серга, И. И. Табачук, Н. Н. Кузнецова; под общей редакцией Г. В. Серги. — 2-е изд., испр. и доп. — Санкт-Петербург: Лань, 2018. — 228 с. // Лань: электронно-библиотечная система. — Схема доступа: https://e.lanbook.com/book/103070

№ (код)	**Название электронного ресурса (ЭР)**	Адрес ресурса
ЭР 1	Начертательная геометрия и инженерная графика 2.2.	http://eor.lms.tpu.ru/mod/assign/view.php?id=13071

Составил:
«28» 06 2020 г. _____ (Н.А.Антипина)

Согласовано:
И.о. зав.каф.-руководителя ООД ШБИП
к.т.н, доцент
«28» 06 2020 г. _____ /Е.Н. Пашков/
подпись