ФОНД ОЦЕНОЧНЫХ СРЕДСТВ ПО ДИСЦИПЛИНЕ
ПРИЕМ 2018 г.
ФОРМА ОБУЧЕНИЯ очная

ИНЖЕНЕРНАЯ ГРАФИКА 2

Направление подготовки/ специальность	**14.03.02 Ядерные физика и технологии**		
Образовательная программа (направленность (профиль))			
Специализация			
Уровень образования	высшее образование - бакалавр		
Курс	1	семестр	**2**
Трудоемкость в кредитах (зачетных единицах)	**2**		

И.о.зав.кафедрой -руководителя отделения		Е.Н. Пашков
Руководитель ООП		П.Н. Бычков
Преподаватель		Н.А. Антипина

2020г.

1. Роль дисциплины «ИНЖЕНЕРНАЯ ГРАФИКА 2» в формировании компетенций выпускника:

Элемент образовательной программы (дисциплина)	Семестр	Код компетенции	Наименование компетенции	Индикаторы достижения компетенций		Составляющие результатов освоения (дескрипторы компетенции)	
				Код	Наименование	Код	Наименование
Инженерная графика 1	1	ОПК(У)-2	Способен осуществлять поиск, хранение, обработку и анализ информации из различных источников и баз данных, предоставлять ее в требуемом формате с использованием информационных, компьютерных и сетевых технологий	И.ОПК(У)-2.1	Демонстрирует знание основных правил построения и оформления эскизов, чертежей и схем в соответствии с требованиями стандартов	ОПК(У)-2.1В1	Владеет навыками изображения технических изделий
						ОПК(У)-2.1У1	Умеет выполнять и читать технические схемы, чертежи и эскизы деталей, узлов и агрегатов, сборочных чертежей и чертежей общего вида средней степени сложности; пользоваться изученными стандартами ЕСКД
						ОПК(У)-2.1З1	Знает основные понятия и методы построения изображений на плоскости (точка, прямая линия, плоскость, многогранники и кривые поверхности)
				И.ОПК(У)-2.2	Выполняет эскизы, чертежи и схемы в соответствии с требованиями стандартов с использованием средств автоматизации проектирования	ОПК(У)-2.2В1	Владеет навыками оформления чертежей, схем и составления спецификаций; способами и приемами изображения предметов на плоскости с использованием средств компьютерной графики
						ОПК(У)-2.2У1	Умеет использовать полученные знания в последующей инженерной деятельности; пользоваться изученными стандартами ЕСКД; выполнять чертежи технических изделий и схем технологических процессов с использованием средств компьютерной графики
						ОПК(У)-2.2З1	Знает теорию построения технических чертежей; правила оформления конструкторской документации

2. Показатели и методы оценивания

Планируемые результаты обучения по дисциплине		Код индикатора достижения контролируемой компетенции (или ее части)	Наименование раздела дисциплины	Методы оценивания (оценочные мероприятия)
Код	Наименование			
РД-1	Применять знания основных методов изображения пространственных объектов на плоских чертежах	И.ОПК(У)-2.1	Раздел 1. Сборочный чертеж. Эскизирование	Защита ИДЗ, контрольные работы , работа в электронном

			деталей	курсе, тестовые задания
РД-2	Применять навыки конструирования типовых деталей и их соединений	И.ОПК(У)-2.1	Раздел 1. Сборочный чертеж. Эскизирование Раздел 2. Деталирование	Защита ИДЗ, контрольные работы, работа в электронном курсе, тестовые задания
РД-3	Применять знания по оформлению нормативно-технической документации, приведенные в государственных стандартах	И.ОПК(У)-2.1	Раздел 1. Сборочный чертеж. Эскизирование Раздел 2. Деталирование	Защита ИДЗ, контрольные работы, работа в электронном курсе, тестовые задания
РД -4	Выполнять и читать чертежи технических изделий, использовать средства компьютерной графики	И.ОПК(У)-2.2	Раздел 3. Основы компьютерной графики	Защита лабораторных работ, контрольные работы, работа в электронном курсе, тестовые задания

3. Шкала оценивания

Порядок организации оценивания результатов обучения в университете регламентируется отдельным локальным нормативным актом – «Система оценивания результатов обучения в Томском политехническом университете (Система оценивания)» (в действующей редакции). Используется балльно-рейтинговая система оценивания результатов обучения. Итоговая оценка (традиционная и литерная) по видам учебной деятельности (изучение дисциплин, УИРС, НИРС, курсовое проектирование, практики) определяется суммой баллов по результатам текущего контроля и промежуточной аттестации (итоговая рейтинговая оценка - максимум 100 баллов).

Распределение основных и дополнительных баллов за оценочные мероприятия текущего контроля и промежуточной аттестации устанавливается календарным рейтинг-планом дисциплины.

Рекомендуемая шкала для отдельных оценочных мероприятий входного и текущего контроля

% выполнения задания	Соответствие традиционной оценке	Определение оценки
90%÷100%	«Отлично»	Отличное понимание предмета, всесторонние знания, отличные умения и владение опытом практической деятельности, необходимые результаты обучения сформированы, их качество оценено количеством баллов, близким к максимальному
70% - 89%	«Хорошо»	Достаточно полное понимание предмета, хорошие знания, умения и опыт практической деятельности, необходимые результаты обучения сформированы, качество ни одного из них не оценено минимальным количеством баллов
55% - 69%	«Удовл.»	Приемлемое понимание предмета, удовлетворительные знания, умения и опыт практической деятельности, необходимые результаты обучения сформированы, качество некоторых из них оценено минимальным количеством баллов
0% - 54%	«Неудовл.»	Результаты обучения не соответствуют минимально достаточным требованиям

Шкала для оценочных мероприятий зачета

% выполнения заданий	Балл	Соответствие традиционной оценке	Определение оценки
90%÷100%	18 ÷ 20	«Отлично»	Отличное понимание предмета, всесторонние знания, отличные умения и владение опытом практической деятельности, необходимые результаты обучения сформированы, их качество оценено количеством баллов, близким к максимальному
70% - 89%	14 ÷ 17	«Хорошо»	Достаточно полное понимание предмета, хорошие знания, умения и опыт практической деятельности, необходимые результаты обучения сформированы, качество ни одного из них не оценено минимальным количеством баллов
55% - 69%	11 ÷ 13	«Удовл.»	Приемлемое понимание предмета, удовлетворительные знания, умения и опыт практической деятельности, необходимые результаты обучения сформированы, качество некоторых из них оценено минимальным количеством баллов
0% - 54%	0 ÷ 10	«Неудовл.»	Результаты обучения не соответствуют минимально достаточным требованиям

4. Перечень типовых заданий

	Оценочные мероприятия	Примеры типовых контрольных заданий
	Опрос при выполнении и защите индивидуальных домашних заданий	Вопросы: 1. Какие чертежи называют сборочными? 2. Какое назначение имеет спецификация? 3. В каком порядке наносят номера позиций составных частей изделия на сборочном чертеже? 4. Какой чертеж носит название чертежа общего вида? 5. Что называется деталированием и каково его назначение?
	Практические занятия	Вопросы: 1. Какие элементы деталей вы знаете? 2. Какой чертеж называется эскизом? 3. Какие детали называются стандартными? 4. Как измеряется величина шага резьбы при обмере детали?
	Тестирование	(Выполняется в электронном курсе: stud.lms.tpu.ru) Вопросы:

	Оценочные мероприятия	Примеры типовых контрольных заданий

Вопрос 1
Пока нет ответа
Балл: 0.10
Отметить вопрос
Редактировать вопрос

Установите соответствие между названиями и определениями крепёжных деталей:

Винт - Перетащите ответ сюда

Гайка - Перетащите ответ сюда

Шпилька - Перетащите ответ сюда

Болт - Перетащите ответ сюда

- деталь имеющая отверстие с резьбой.
- цилиндрический стержень, оба конца которого имеют резьбу.
- цилиндрический стержень, на одном конце которого имеется головка, а на другом - резьба.
- цилиндрический стержень, на одном конце которого имеется головка, а на другом - резьба для навертывания гайки.

Следующая страница

Вопрос 2
Пока нет ответа
Балл: 1.00
Отметить вопрос

Набор отдельных изделий, имеющих общее эксплуатационное назначение вспомогательного характера называется

Ответ:

Предыдущая страница

	Оценочные мероприятия	Примеры типовых контрольных заданий
		Вопрос **5** Пока нет ответа Балл: 1.00 Отметить вопрос Перечислите через запятую номера позиций деталей, имеющих наружную резьбу. 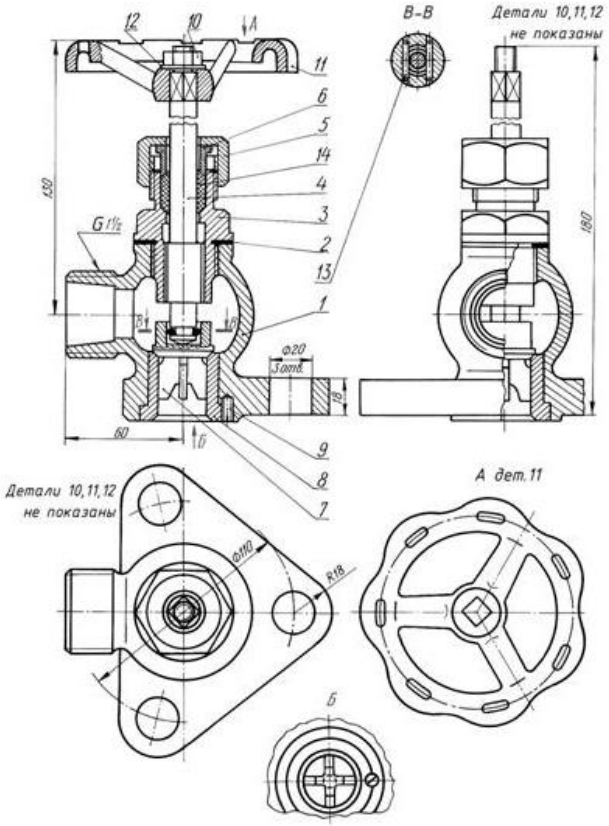 Ответ:
	Контрольная работа	**Контрольная работа №1 «Эскизирование»** 1. По чертежу общего вида (или по модели изделия) выполнить эскиз указанной детали. Нанести размеры.

	Оценочные мероприятия	Примеры типовых контрольных заданий
		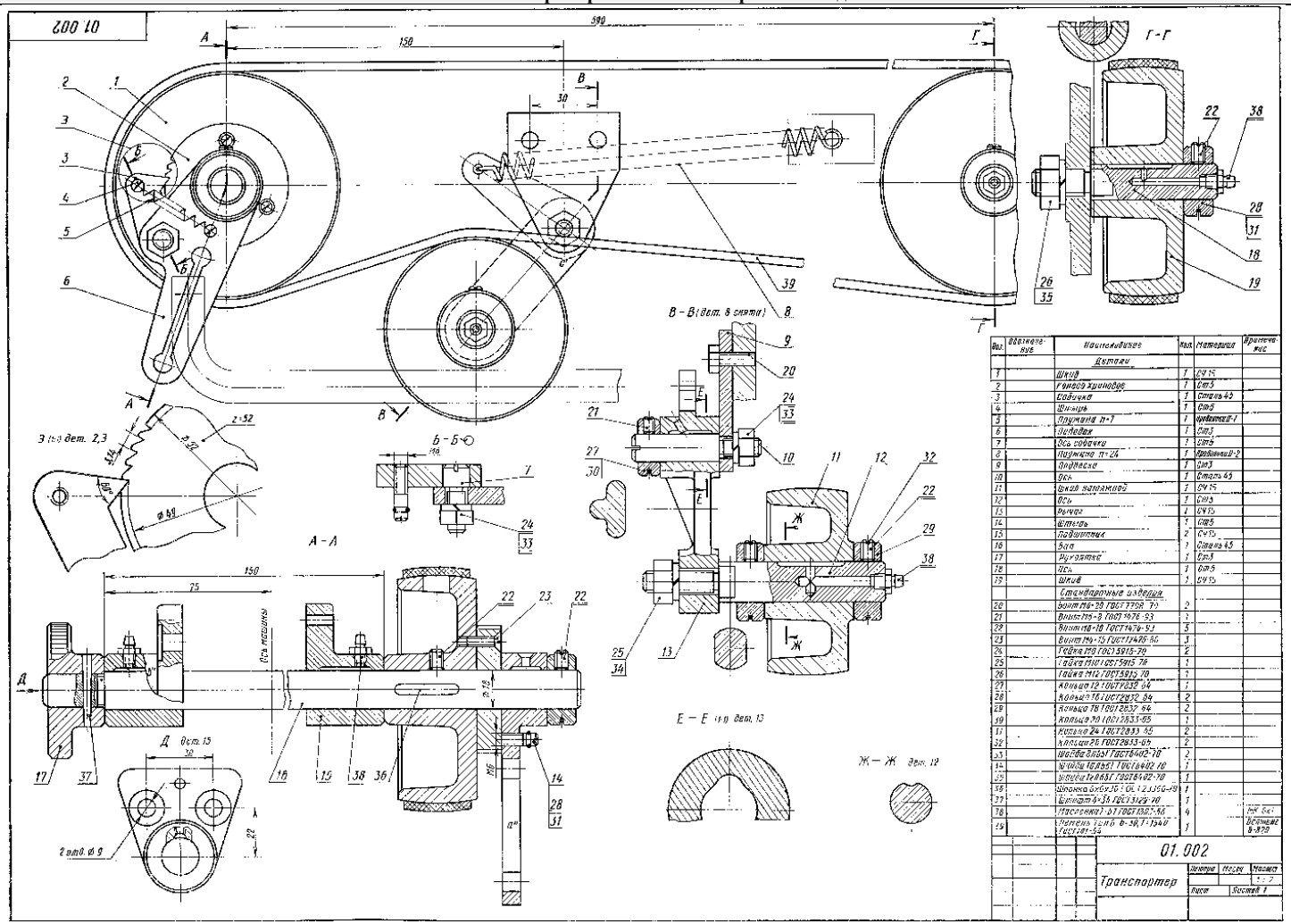

Контрольная работа №2 «Деталирование»

	Оценочные мероприятия	Примеры типовых контрольных заданий
		2. По чертежу общего вида выполнить рабочий чертеж указанной детали. 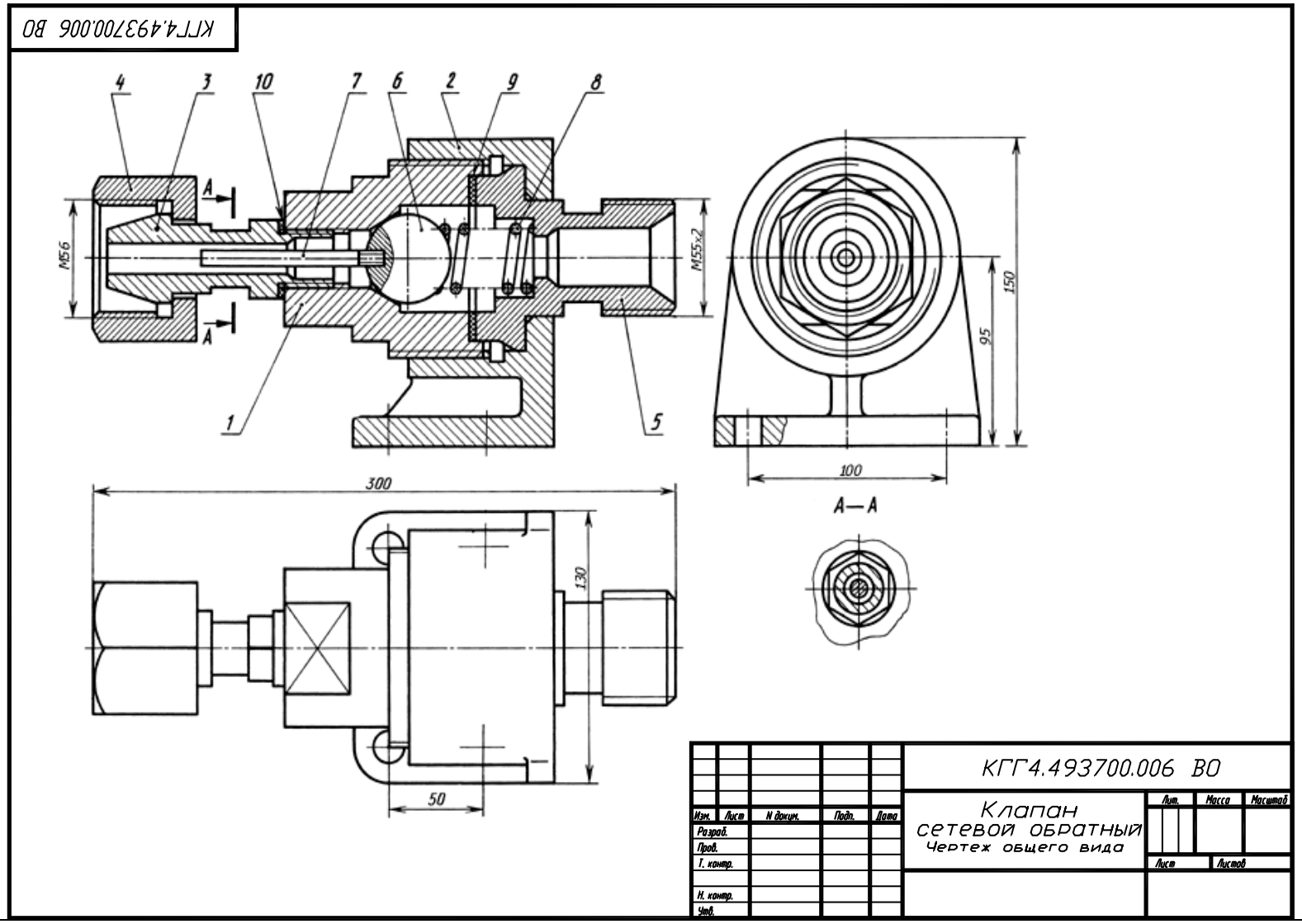
	Лабораторные	Вопросы:

	Оценочные мероприятия	Примеры типовых контрольных заданий
	работы по компьютерной графике	Используя графический пакет Autodesk AutoCAD и Autodesk Inventor выполнить: 1. Рабочий чертеж корпуса с тремя сквозными отверстиями, изготовленного из материала «Ст3 ГОСТ 380-05». 2. Создать твердотельную модель корпуса. 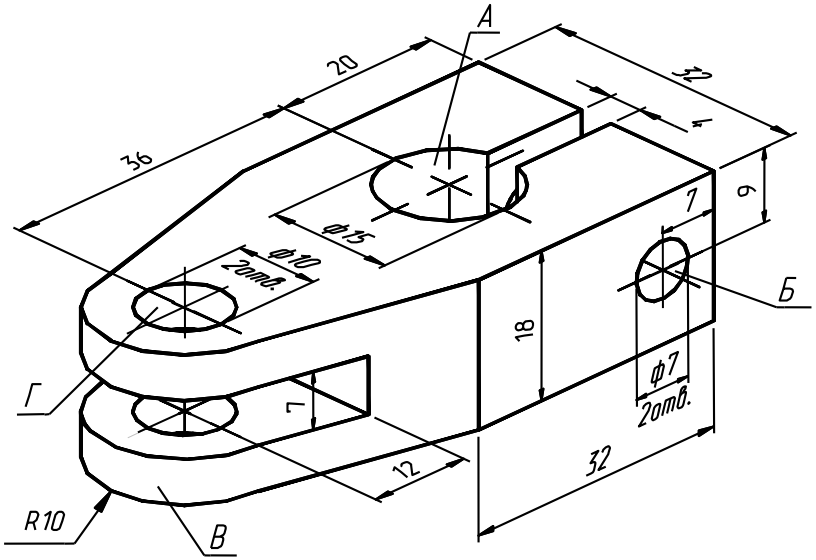
	Защита лабораторной работы	Вопросы: 1. Какие два способа представления изображений Вы знаете? 2. Каким спектром возможностей обладает система AutoCAD, Inventor? 3. В каком порядке следует выполнять чертежи в системе AutoCAD? 4. Как выполняется определение формата листа, требуемой точности единиц измерения? 5. Каким образом на рабочий стол выводятся дополнительные панели инструментов и отдельные кнопки, необходимые для работы? 6. Какие команды управления экраном Вы знаете? 7. Как выполняется запись файла на диск и выход из системы AutoCAD, Inventor ? 8. Что такое объектная привязка? Перечислите объектные привязки, используемые в AutoCAD. 9. Какие виды систем координат используются в AutoCAD? 10. Какие методы ввода координат точек Вы знаете?
	Работа с электронным	Электронные курсы предназначены для студентов технических специальностей. Почти каждый учебный модуль содержит: лекционный материал, тестовые задания, перечень индивидуальных домашних работ, дополнительные материалы. На

	Оценочные мероприятия	Примеры типовых контрольных заданий
	курсом в MOODL	сервере создана система тестирования, с помощью которой студент может в любое время проверить свои знания по дисциплине. Студентам необходимо, поэтапно, изучить лекционный материал, ответить на вопросы в конце теоретического материала, выполнить тестовые задания и индивидуальные домашние задания.
	зачет	**Итоговая контрольная работа** по дисциплине «Инженерная графика 2» **Билет № 4** **Клапан предохранительный** 1. Корпус 2. Шайба упорная 3. Пружина 4. Шайба нажимная 5. Рычаг 6. Золотник 7. Штуцер 8. Ось 9. Винт М18х70 ГОСТ 1481-89 10. Гайка М18 ГОСТ 5915-70 11. Шайба 8 ГОСТ 11371-78 (2 шт.) 12. Шплинт 2,5х10 ГОСТ 397-79 (2 шт.) 1. Выполнить рабочий чертеж детали 1-корпус. 2. Чем отличается рабочий чертеж детали от её эскиза? 3. Какие размеры из указанных на чертеже будут установочными, а какие присоединительными? 4. Как располагаются аксонометрические оси в прямоугольной изометрии и диметрии? 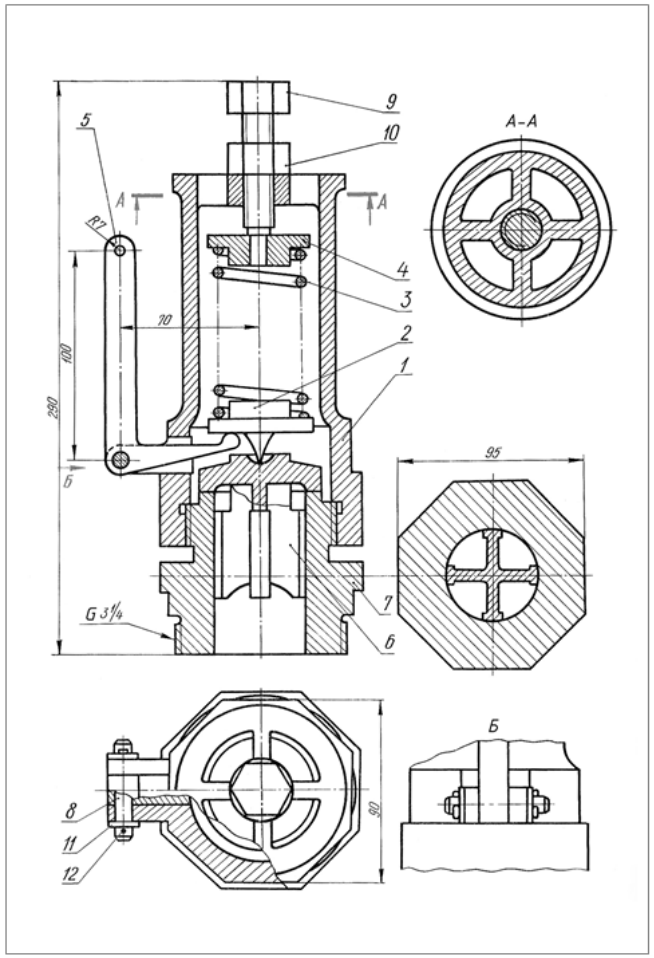

5. Методические указания по процедуре оценивания

	Оценочные мероприятия	Процедура проведения оценочного мероприятия и необходимые методические указания
1.	Опрос при выполнении и защиты индивидуальных домашних заданий	Опрос проводится устно при защите ИДЗ на практических занятиях с целью актуализировать вопросы, изученные на лекции и практике. Преподаватель формулирует несколько вопросов по представленному чертежу. При необходимости, вопросы могут дополнены наводящими примерами. Критерии оценивания: Развернутый ответ на вопрос – 0,6 -1 балл; Краткий ответ на вопрос – 0-0,5 балл.
2.	Практические занятия	В начале занятия преподаватель объясняет лекционный материал, демонстрирует решение графических задач по теме, проводит проверку и защиту ИДЗ. Критерии оценивания: баллы в соответствии с рейтинг- планом.
3.	Тестирование	Зайдите в электронный курс на сайте Stud.lms.tpu.ru. Выберите необходимый модуль в соответствии с рейтинг-планом. Пройдите тестовые задания по модулю. Критерии оценивания: 1 верно выполненное задание – 0,1 балл. Максимальное количество баллов за тестирование по модулям - 1
4.	Контрольные работы	Контрольная работа проводится по индивидуальным билетам, которые содержат графические задания по теме. Критерии оценивания: баллы в соответствии с рейтинг- планом.
5.	Лабораторные работы по компьютерной графике	Лабораторные работы выполняют по методическим указаниям. Критерии оценивания: баллы в соответствии с рейтинг- планом.
6.	Защита лабораторной работы	Защитой лабораторных работ является контрольная работа, которая проводится по индивидуальному заданию. Критерии оценивания: баллы в соответствии с рейтинг- планом.
7.	Работа с электронным курсом в MOODL	Работа в электронном курсе на сайте Stud.lms.tpu.ru. Выберите необходимый модуль в соответствии с рейтинг-планом. Изучите лекционный материал, ознакомьтесь с дополнительным материалом по теме модуля. После выполнения лабораторных работ, ИДЗ, контрольных работ результаты необходимо внести в модуль в виде файлов или сканов. Критерии оценивания: 1 верно выполненное задание – 0,1 балл. Максимальное количество баллов за тестирование по модулям - 1
8.	Зачет	Зачет осуществляется в соответствии с Положением о проведении текущего контроля и промежуточной аттестации ТПУ

	Оценочные мероприятия	Процедура проведения оценочного мероприятия и необходимые методические указания
		Вопросы к зачету: представлены графические задачи и теоретические вопросы по дисциплине Ответ оценивается ***от 15 до 20 баллов***, в том случае, если чертеж соответствует следующим критериям: студент полно раскрыл содержание материала в объеме, предусмотренном программой и учебником; изложил материал на представленные вопросы грамотным языком в необходимой последовательности. Возможны одна-две неточности при освещении второстепенных вопросов. Ответ оценивается ***от 10 до 15 баллов*** в том случае, если ответ в основном соответствует требованиям на отличную отметку, но при этом существует один из недостатков: допущены один-два недочета при освещении основного содержания ответа, исправленные по замечанию экзаменатора; допущена ошибка или более двух недочетов при ответе на второстепенные вопросы. Ответ оценивается ***от 5 до 10 баллов*** в том случае, если в процессе ответа неполно или непоследовательно раскрыто содержание материала, но показано общее понимание вопроса и продемонстрированы умения, достаточные для дальнейшего усвоения программного материала; студент не смог привести примеры для прояснения теории; при выполнение практического задания выявлены недостаточные знания основных компетенций. Ответ оценивается как ***неудовлетворительный*** в том случае, если студент не смог раскрыть теоретическое содержание материала в минимальном объеме, предусмотренном программой; отсутствует последовательность изложение и употребление необходимой терминологии; не решены практические задания; все ответы сопровождаются наводящими вопросами преподавателя. При устном ответе преподаватель может повысить отметку за оригинальный ответ на вопрос; за решение более сложной задачи или ответ на более сложный вопрос, предложенные обучающемуся дополнительно после выполнения им заданий.